SAKURA D FIVE RR

1/10 REMOTE CONTROL DRIFT CHASSIS

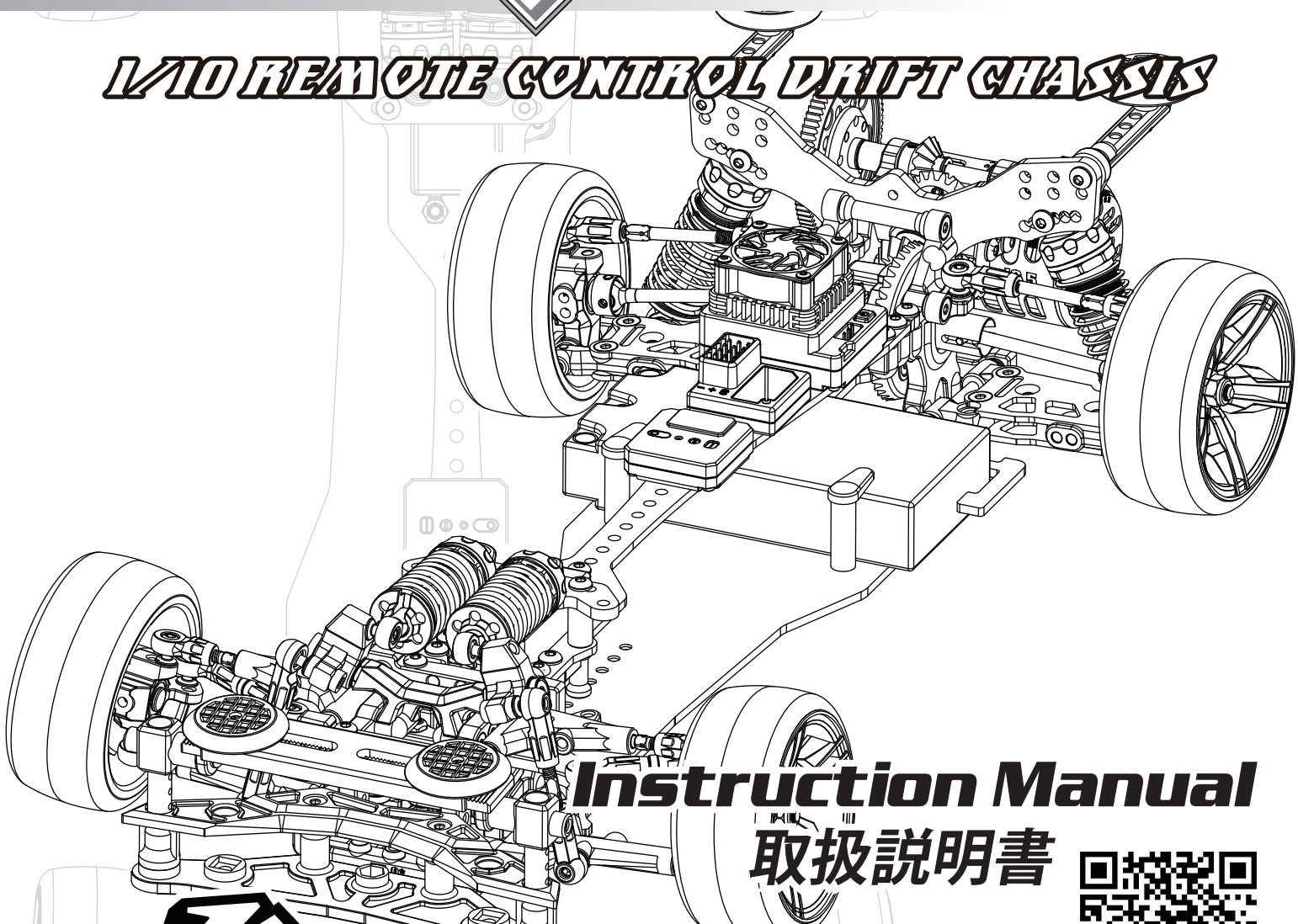

Instruction Manual
取扱説明書

RACING®

Official Website
公式サイト

Official Taobao
タオバオサイト

Official WeChat
ウィーチャット公式アカウント

Specification / 明細事項

BEFORE YOU START
Before building and operating your KIT-SAKURA D5S , you must read through all of the assembly instructions of this instruction manual and fully understand them to get the maximum enjoyment and prevent unnecessary damage.Read carefully and fully understand the instructions before begin assembling. Make sure you review this entire manual. We cannot accept your KIT-SAKURA D5S for return or exchange after it has been partially or fully assembled.

組み立てる前に
KIT-SAKURA D5S の組立てと操作する前には、必ず操作指示と取扱説明書をお読みになり、充分ご理解してあり、必要ないダメージを避けるように、ラジコンをお楽しみ下さい。全ての指示を詳しくお読みになってご理解してから、ラジコンの組立てをお始め下さい。取扱説明書の全部内容をご覧であることをお確かめ下さい。製品の一部、或いは全てお組立てになりましたら、製品の交換や、返品などは一切できませんので、ご了承くださいませ。

CUSTOMER SUPPORT
We have made every effort to make these instructions as easy to understand as possible. However, if you have any difficulties, problems, or questions, please do not hesitate to contact the 3RACING support team at ***service@3racing.com.hk*** . Also, please visit our web site at http://www.3racing.com.hk to find the latest updates, set up information, option parts,and many other goodies. We pride ourselves on taking excellent care of our customers.

お客様へのサポート
製品に関する操作や、取扱の説明は分かり易くしておりますが、組立の過程にご質問がある場合はお気軽に3RACINGサポートチームのメール ***jp@3racing.com.hk*** (日本語対応)にご相談下さいませ。また、弊社のウェブサイトhttp://www.3racing.com.hkでは更新項目や、セットアップの資料や、オプショナルパーツ及びその他の商品の情報などご覧いただけます。弊社はお客様に気持ちよくご利用いただけるようできる限り対応いたします。

SAFETY PRECAUTIONS
Please read the instruction manual before building and operating this model and follow all safety precautions. For reference reasons, please keep the instruction manual at hand. For provide the maximum performance, we have a full line upgrade parts for our KIT-SAKURA D5S . Using any third party parts on this model will void guaranty immediately. The buyer expressly agree to indemnify and hold harmless 3RACING for all claims resulting directly or indirectly from the purchase, ownership or use of the product.

安全措置
製品の組み立て、または操作する前にも、取扱説明書をお読みになって、安全措置にお従い下さい。取扱説明書はお手が届ける場所に置いて、いつでも参照できるようにお確かめ下さい。最高の性能を確保するために、KIT-SAKURA D5S 専用のアップグレードシリーズを開発しておりました。第三者の商品（3RACINGアップグレードライン以外の商品）をお使いになりますと、品質の保証はすぐになくなります。購買者は直接に、或いは間接的に製品をご購入すると、全ての賠償条件や、無害なことや、品質の保証条件などをご同意することになります。

Tool Included / 製品に含みツール :

#5000 Oil — #5000 Silicone Oil / #5000 シリコンオイル

#200 Oil — #200 Silicone Oil / #200 シリコンオイル

Updated Instruction Manual / Set-up Sheet / Set-up Manual / Gear Ratio Chart :
更新版取扱説明書 / セットアップ用紙 / セットアップ説明書 / ギアレシオ図表 :

English Version / 英語版: http://os.3racing.hk
Japanese Version / 日本語版: http://www.3racing-jp.com

Tool Required / 必要なツール :

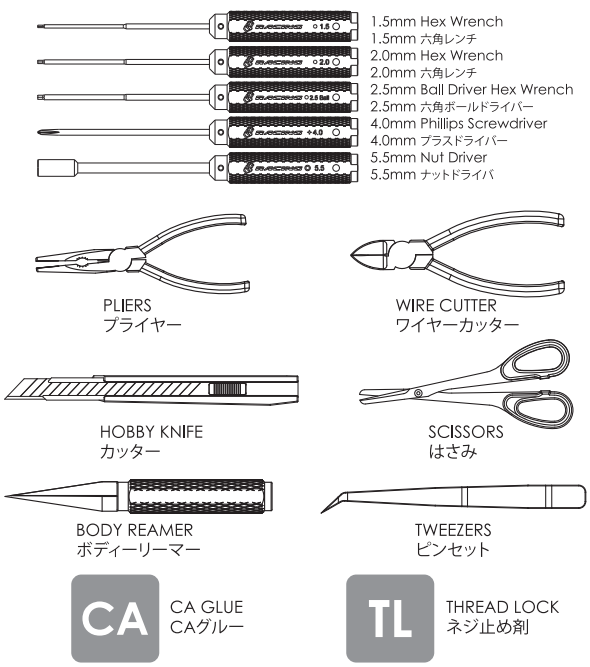

Specifications / 基本スペック :

Overall Length/全長 : 415mm MAX
Overall Width/全幅 : 208mm
Overall Height/全高: 80mm
Wheel Base/ホイールベース : 260mm
Weight/全備重量 : Approx 1150g

Contents / 目録

1. Gear Differential Assembly / ギアデフの取付け

BAG 1

M2 x 9.8mm Pin (2)
M2 x 9.8mm ピン (2)

M3 x 8mm Flat Head Screw (4)
M3 x 8mm フラットヘッドスクリュー (4)

P5 O-Ring (2)
P5 Oリング (2)

10T Aluminium Bevel Gear (4)
10T アルミベベルギア (4)

18T Aluminium Bevel Gear (2)
18T アルミベベルギア (2)

M3.6 x 9.5 x 0.2mm Spacer (4)
スペーサー (4)

M5.1 x 15.4 x 0.3mm Spacer (2)
スペーサー (2)

#5000 Oil
#5000 Silicone Oil
#5000 シリコンオイル

3.5mm Cross Pin (1)
3.5mm クロスピン (1)

M10 x 15 x 4mm Bearing (2)
M10 x 15 x 4mm ベアリング (2)

Differential Outer Joint (2)
デフアウタージョイント (2)

Gear Differential Gasket (1)
ギアデフガスケット (1)

39T Bevel Gear (1)
39T ベベルギア (1)

Gear Differential Housing (1)
ギアデフハウジング (1)

Step 1

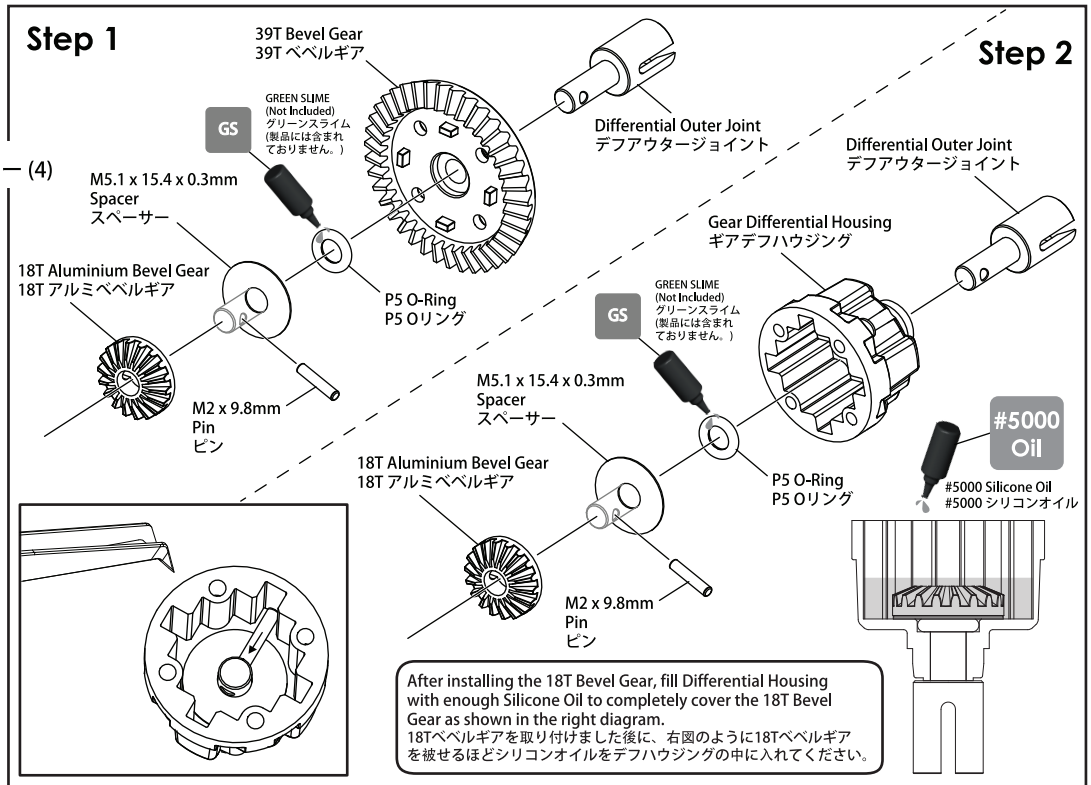

After installing the 18T Bevel Gear, fill Differential Housing with enough Silicone Oil to completely cover the 18T Bevel Gear as shown in the right diagram.
18Tベベルギアを取り付けました後に、右図のように18Tベベルギアを被せるほどシリコンオイルをデフハウジングの中に入れてください。

Step 3

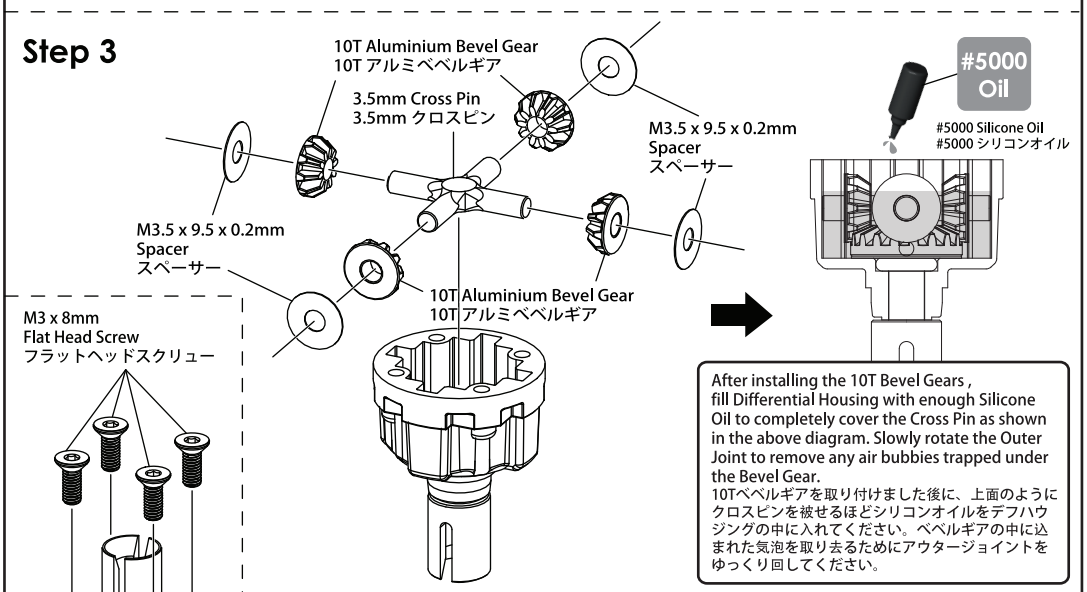

After installing the 10T Bevel Gears , fill Differential Housing with enough Silicone Oil to completely cover the Cross Pin as shown in the above diagram. Slowly rotate the Outer Joint to remove any air bubbies trapped under the Bevel Gear.
10Tベベルギアを取り付けました後に、上面のようにクロスピンを被せるほどシリコンオイルをデフハウジングの中に入れてください。ベベルギアの中に込まれた気泡を取り去るためにアウタージョイントをゆっくり回してください。

Step 4

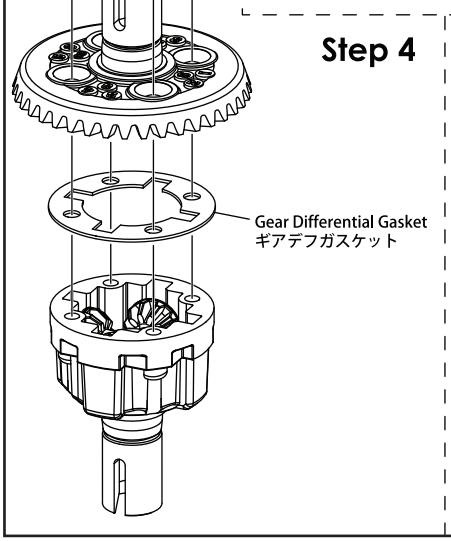

Step 5

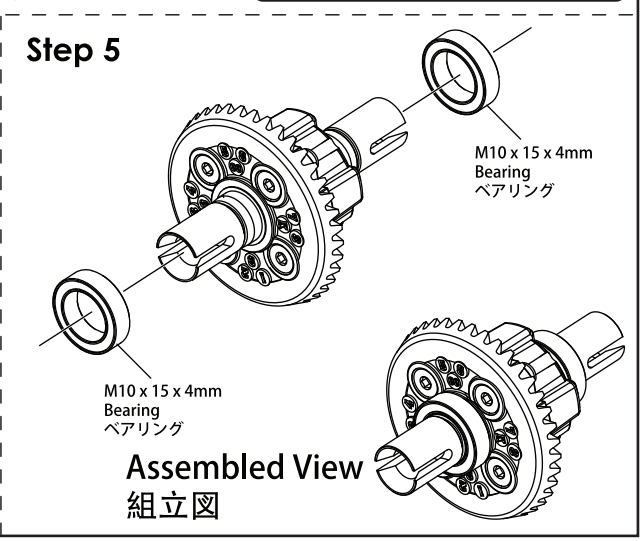

Assembled View
組立図

2. Front And Rear Suspension Arm Assembly / フロント & リアサスアームの取付け

BAG 2

M3 x 6mm Flat Head Screw (12)
M3 x 6mm フラットヘッドスクリュー (12)

M3 x 6 x 1mm Spacer (4)
M3 x 6 x 1mm スペーサー (4)

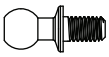

4.8mm Ball Stud L=5 (2)
4.8mm ボールスタッド L=5 (2)

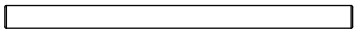

M3 x 46mm Pin (2)
M3 x 46mm ピン (2)

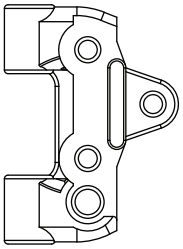

Rear Suspension Arm (2)
リアサスアーム (2)

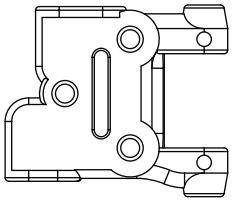

Outer Rear Suspension Arm (2)
アウターリアサスアーム (2)

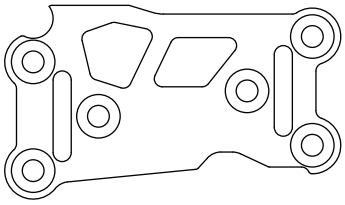

Fiber Rear Upper Arm Stiffener A(197mm) (2)
FRP リアアッパーアームスチフナー A(197mm) (2)

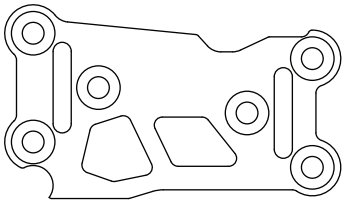

Fiber Rear Upper Arm Stiffener B(197mm) (2)
FRP リアアッパーアームスチフナー B(197mm) (2)

Rear Suspension Arm / リア・サスアーム

Left / 左側

Rear Suspension Arm
リアサスアーム

M3 x 6mm
Flat Head Screw
フラットヘッド
スクリュー

Outer Rear Suspension Arm
アウターリアサスアーム

Fiber Rear Upper Arm Stiffener B(197mm)
FRP リアアッパーアームスチフナー B(197mm)

Fiber Rear Upper Arm Stiffener A(197mm)
FRP リアアッパーアームスチフナー A(197mm)

M3 x 6mm
Flat Head Screw
フラットヘッドスクリュー

Assembled View
組立図

M3 x 6 x 1mm
Spacer
スペーサー

M3 x 6 x 1mm
Spacer
スペーサー

M3 x 46mm
Pin
ピン

4.8mm Ball Stud L=5
4.8mm ボールスタッド L=5

Note : Please repeat steps for Right Side assembly.
ご注意：別方向の組立はステップを繰り返してください。

Assembled View
組立図

2. Front And Rear Suspension Arm Assembly / フロント & リアサスアームの取付け

BAG 2

M3 x 6mm Flat Head Screw (8)
M3 x 6mm フラットヘッドスクリュー (8)

M3 x 12mm Set Screw (2)
M3 x 12mm セットスクリュー (2)

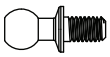

4.8mm Ball Stud L=5 (2)
4.8mm ボールスタッド L=5 (2)

M3 x 6 x 1mm Spacer (4)
M3 x 6 x 1mm スペーサー (4)

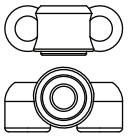

Separate Suspension Mount (4)
セパレイトサスペンションマウント (4)

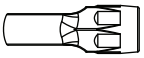

4.8mm x 12mm Ball End (2)
4.8mm x 12mm ボールエンド (2)

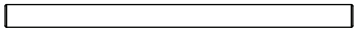

M3 x 46mm Pin (2)
M3 x 46mm ピン (2)

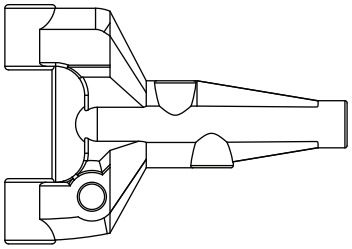

Front Suspension Arm (2)
フロントサスアーム (2)

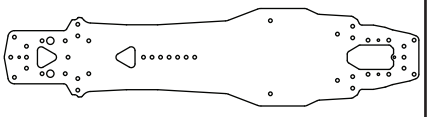

Main Chassis (1)
メインシャシー (1)

Front Suspension Arm / フロント･サスアーム

Left / 左側

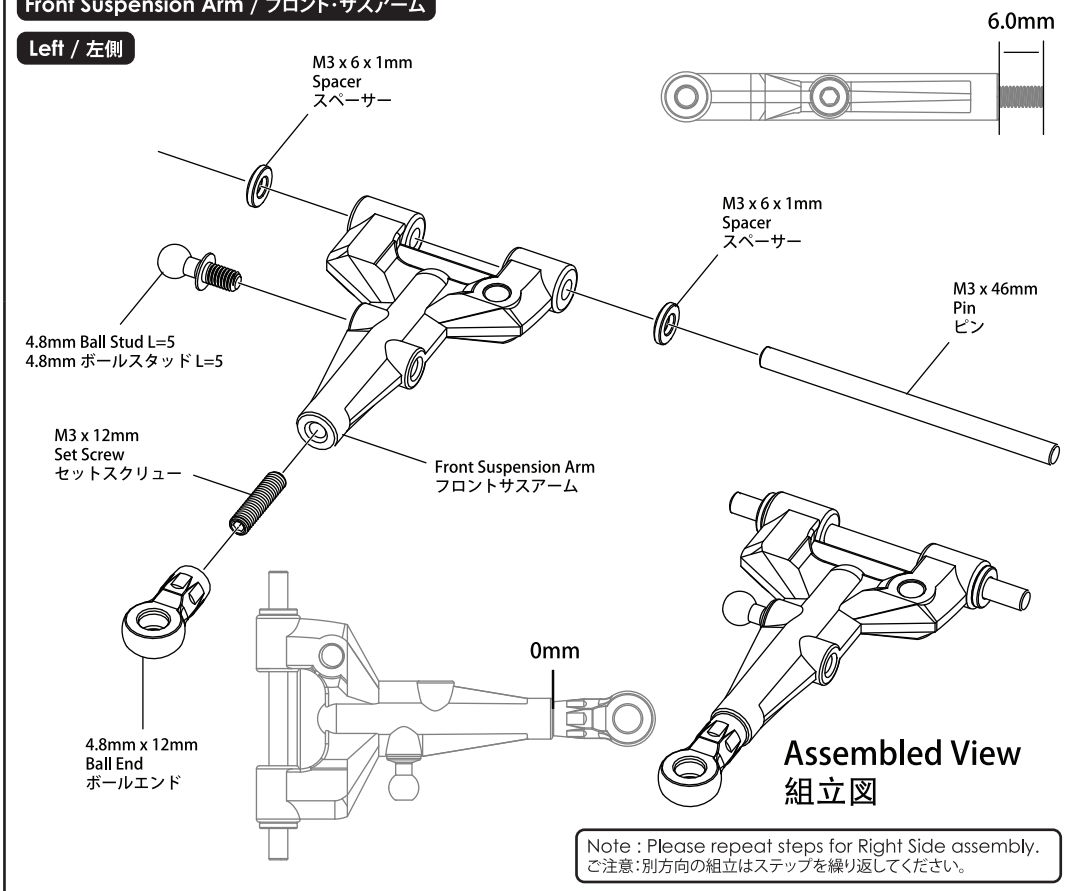

Note : Please repeat steps for Right Side assembly.
ご注意:別方向の組立はステップを繰り返してください。

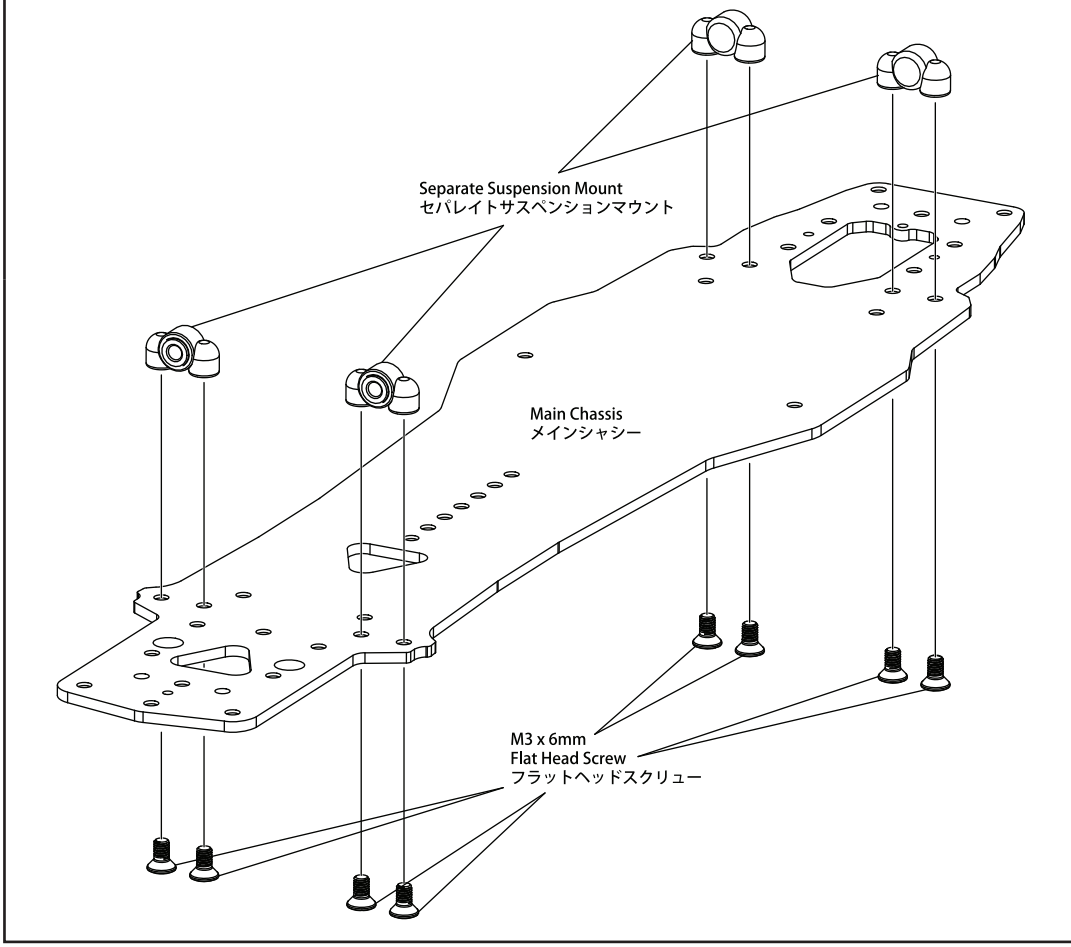

2. Front And Rear Suspension Arm Assembly / フロント & リアサスアームの取付け

BAG 2

M3 x 6mm Flat Head Screw (2)
M3 x 6mm フラットヘッドスクリュー (2)

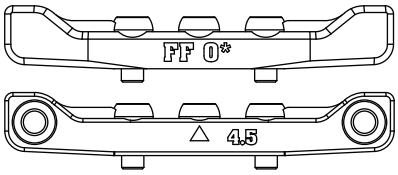

Front Suspension Mount FF 0°（1)
フロントサスマウント FF 0°（1)

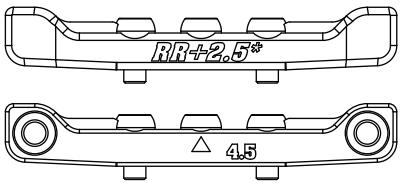

Rear Suspension Mount RR 2.5°（1)
リアサスマウント RR 2.5°（1)

Front / フロント

Front Suspension Mount FF 0°
フロントサスマウント FF 0°

Note: After the suspension arms are assembled, they should be able to move up and down freely.
ご注意：サスアームの取付けが完成しましたら、上下の動きをスムーズすることが必要です。

M3 x 6mm
Flat Head Screw
フラットヘッドスクリュー

Assembled View
組立図

Rear / リア

Rear Suspension Mount RR 2.5°
リアサスマウント RR 2.5°

Note: After the suspension arms are assembled, they should be able to move up and down freely.
ご注意：サスアームの取付けが完成しましたら、上下の動きをスムーズすることが必要です。

M3 x 6mm
Flat Head Screw
フラットヘッドスクリュー

Assembled View
組立図

3. Front And Rear Bulkhead Installation / フロント & リアバルクヘッドの取付け

BAG 3

M3 x 8mm Set Screw (2)
M3 x 8mm セットスクリュー (2)

4.8mm Ball Stud L=5 (3)
4.8mm ボールスタッド L=5 (3)

M6 x 5 x 2.8mm Nut (2)
M6 x 5 x 2.8mm ナット (2)

M3 x 6 x 2.5mm Bearing (2)
M3 x 6 x 2.5mm ベアリング (2)

M5 x 8 x 2.5mm Bearing (4)
M5 x 8 x 2.5mm ベアリング (4)

M5 x 6.5 x 2.5mm Brass Spacer (2)
M5 x 6.5 x 2.5mm ブラススペーサー (2)

5mm Countersink Washer (2)
5mm ステアリングワッシャー (2)

M3 x 6mm Flat Head Screw (8)
M3 x 6mm フラットヘッドスクリュー (8)

M3 x 8mm Flat Head Screw (4)
M3 x 8mm フラットヘッドスクリュー (4)

M3 x 10mm Button Head Screw (2)
M3 x 10mm ボタンヘッドスクリュー (2)

M8 x 10.5mm Steering Post (2)
M8 x 10.5mm ステアリングポスト (2)

Front Upper Shock Tower (1)
フロントアッパーショックタワー (1)

Steering Arm - A (1) / B (1)
ステアリングアーム - A (1) / B (1)

Front Bulkhead A (1)
フロントバルクヘッドーA (1)

Front Bulkhead B (1)
フロントバルクヘッドーB (1)

Steering Bridge (1)
ステアリングブリッジ (1)

Front / フロント

Front Bulkhead A
Front Bulkhead B
M3 x 8mm
Flat Head Screw
フラットヘッドスクリュー
M3 x 8mm
Flat Head Screw
フラットヘッドスクリュー
M3 x 10mm
Button Head Screw
ボタンヘッドスクリュー
Front Upper Shock Tower
M3 x 6mm
Flat Head Screw
フラットヘッドスクリュー
4.8mm
Ball Stud L=5
ボールスタッド L=5
Steering Arm A
ステアリングアーム A
5mm Countersink Washer
5mm ステアリングワッシャー
Steering Arm B
ステアリングアーム B
M3 x 6 x 2.5mm
Bearing
ベアリング
M5 x 8 x 2.5mm
Bearing
ベアリング
Lock Thead
Lock Thead
(Not Included)
ネジロック
(製品には含まれておりません。)
Steering Bridge
ステアリングブリッジ
4.8mm
Ball Stud L=5
ボールスタッド L=5
M6 x 5 x 2.8mm
Nut
ナット
4.8mm
Ball Stud L=5
ボールスタッド L=5
M5 x 6.5 x 2.5mm
Brass Spacer
ブラススペーサー
M5 x 8 x 2.5mm
Bearing
ベアリング
M8 x 10.5mm
Steering Post
ステアリングポスト
M3 x 8mm
Set Screw
セットスクリュー
M3 x 6mm
Flat Head Screw
フラットヘッドスクリュー

3. Front And Rear Bulkhead Installation / フロント & リアバルクヘッドの取付け

BAG 3

- M3 Nut (1)
  M3 ナット (1)
- M3 x 3mm Set Screw (1)
  M3 x 3mm セットスクリュー (1)
- M3 x 6mm Flat Head Screw (8)
  M3 x 6mm フラットヘッドスクリュー (8)
- M3 x 8mm Button Head Screw (2)
  M3 x 8mm ボタンヘッドスクリュー (2)
- M3 x 18mm Button Head Screw (2)
  M3 x 18mm ボタンヘッドスクリュー (2)
- M5 x 10 x 4mm Bearing (2)
  M5 x 10 x 4mm ベアリング (2)
- M5 x 21.5mm Bevel Gear Shaft (1)
  ベベルギアシャフト (1)
- 14T Metal Bevel Gear (1)
  14T ベベルギア (1)
- 13T Metal Bevel Gear (1)
  13T ベベルギア (1)
- Rear Axle Mount (1)
  リアアクスルマウント (1)
- M6 x 23mm Post (1)
  M6 x 23mm ポスト (1)
- Motor Mount (1)
  モーターマウント (1)
- Motor Plate (1)
  モータープレート (1)
- Rear Bulkhead A (1)
  リアバルクヘッドA (1)
- Rear Bulkhead B (1)
  リアバルクヘッドB (1)

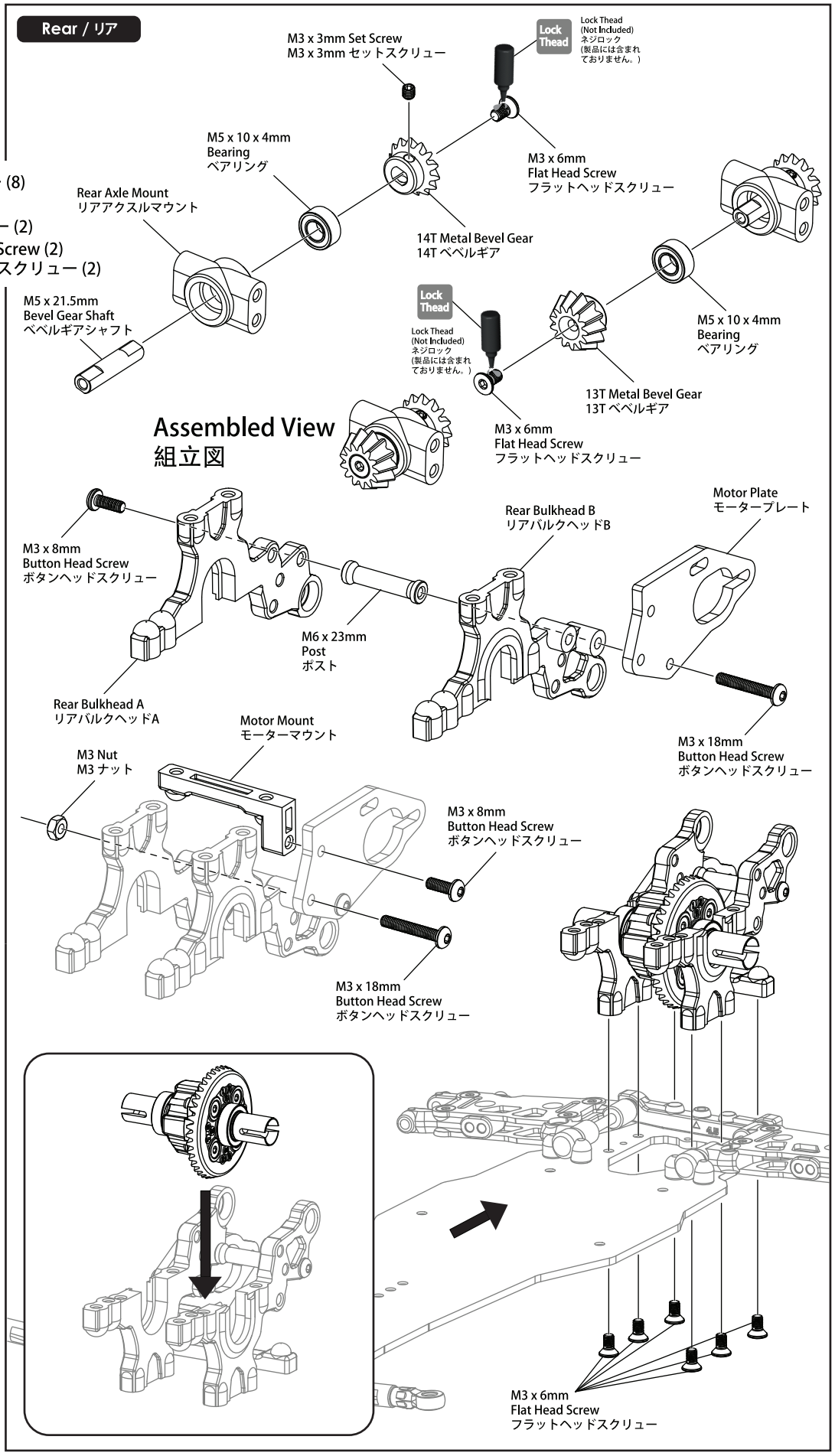

3. Front And Rear Bulkhead Installation / フロント & リアバルクヘッドの取付け

BAG 3

M2 x 9mm Pin (1)
M2 x 9mm ピン (1)

M3 x 3mm Set Screw (1)
M3 x 3mm セットスクリュー (1)

M3 Lock Nut (1)
M3 ロックナット (1)

M3 E-Ring (2)
M3 Eリング (2)

M3 x 6 x 1mm Spacer (1)
M3 x 6 x 1mm スペーサー (1)

M4 x 6 x 3mm Spacer (1)
M4 x 6 x 3mm スペーサー (1)

M3 x 5mm Button Head Screw (4)
M3 x 5mm ボタンヘッドスクリュー (4)

M3 x 8mm Button Head Screw (4)
M3 x 8mm ボタンヘッドスクリュー (4)

M4 x 8 x 3mm Bearing (1)
M4 x 8 x 3mm ベアリング (1)

M5 x 8 x 3mm Bearing (1)
M5 x 8 x 3mm ベアリング (1)

M5 x 7 x 8mm Brass Spacer (1)
M5 x 7 x 8mm ブラススペーサー (1)

14T Metal Bevel Gear (1)
14Tベベルギア (1)

Gear Adaptor (1)
ギアアダプター (1)

RR Main Shaft (1)
メインシャフト (1)

48 Pitch Spur Gear 83T (1)
48 ピッチ 83T スパーギア (1)

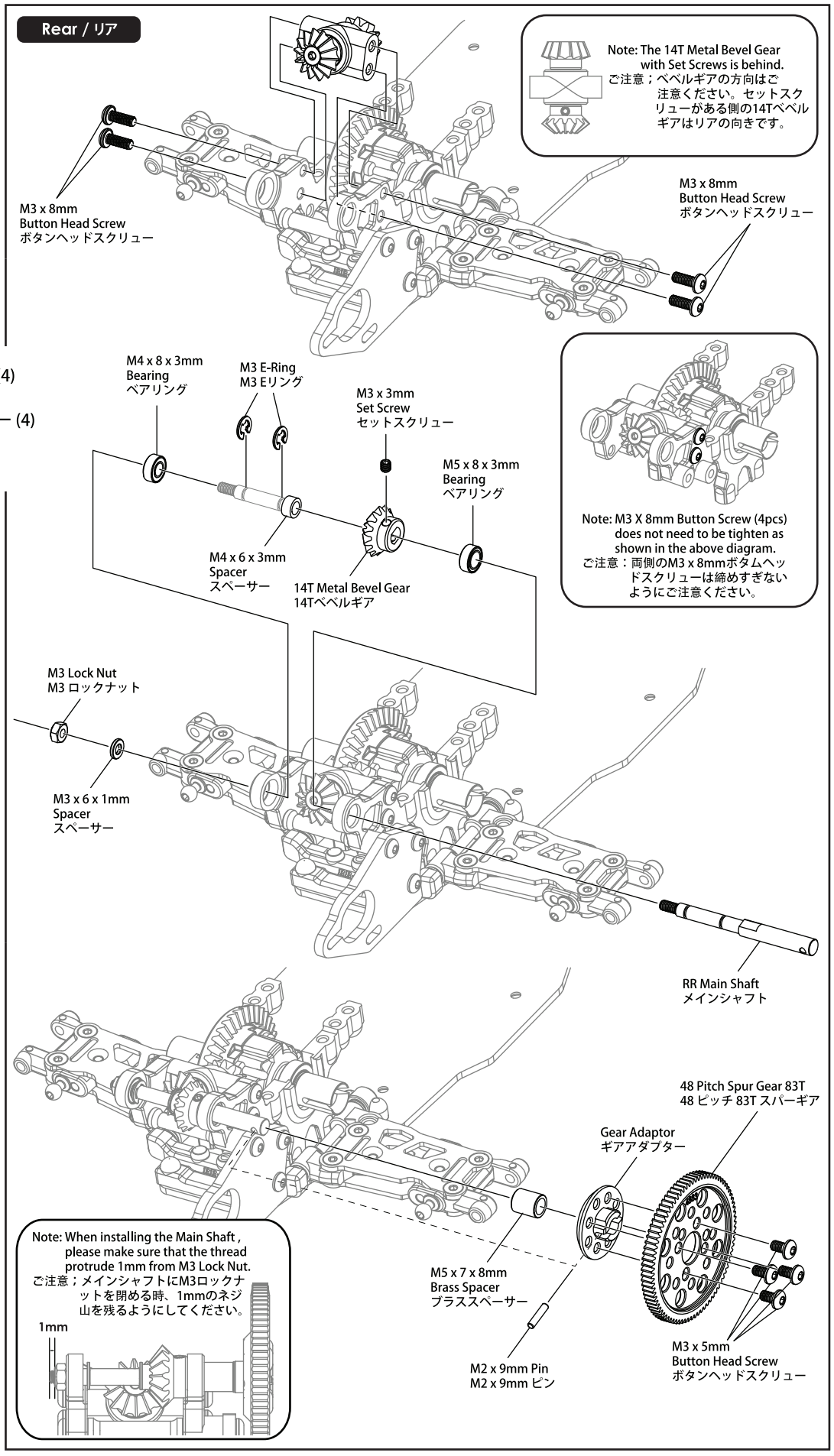

4. Steering Servo Assembly / サーボの取付け

BAG 4 **BAG 3**


M3 Nut (4)
M3 ナット (4)


4.8mm Ball Hex L=5 (2)
4.8mm ボール(六角) L=5 (2)

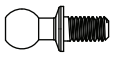
4.8mm Ball Stud L=5 (1)
4.8mm ボールスタッド L=5 (1)


M3 x 6mm Button Head Screw (15)
M3 x 6mm ボタンヘッドスクリュー (15)


M3 x 12mm Flat Head Screw (4)
M3 x 12mm フラットヘッドスクリュー
(ビックサイズの直径) (4)


M3 x 6 x 12mm Spacer (2)
M3 x 6 x 12mm スペーサー (2)

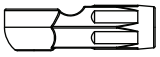
4.8mm x 16mm Ball Cap (1)
4.8mm x 16mm ボールキャップ (1)

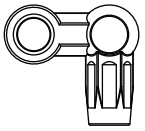
4.8mm Servo Ball End - 10mm Offset (1)
4.8mm サーボボールエンド - 10mm オフセット (1)

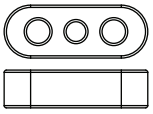
5mm Servo Spacer (2)
5mm サーボスペーサー (2)


Servo Saver 23T (1)
サーボセイバー 23T (1)

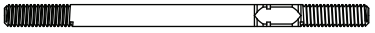
50mm Turnbuckle (1)
50mm ターンバックル (1)

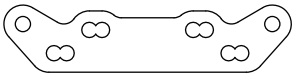
Front Shock Tower (1)
フロントショックタワー (1)

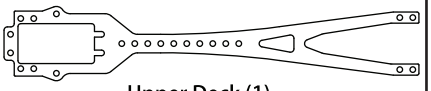
Upper Deck (1)
アッパーデッキ (1)

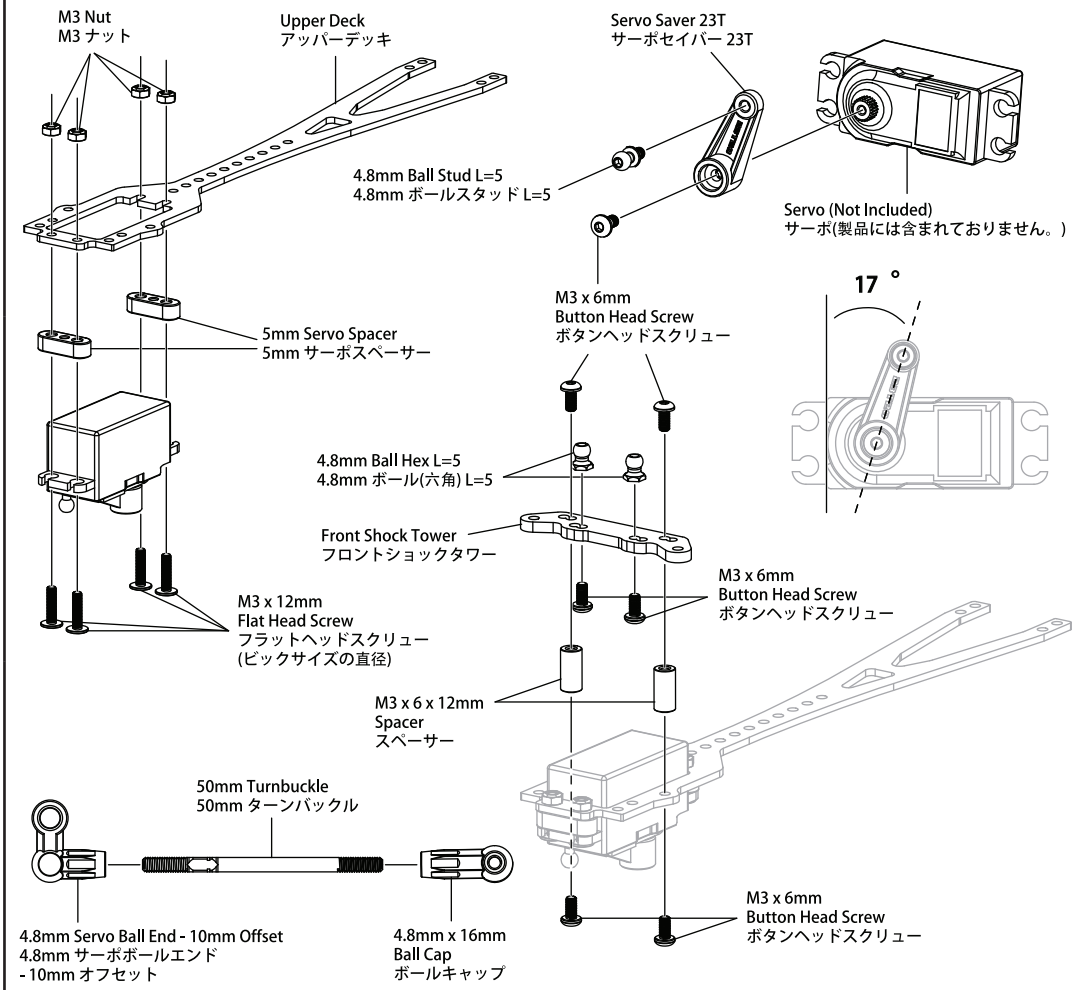

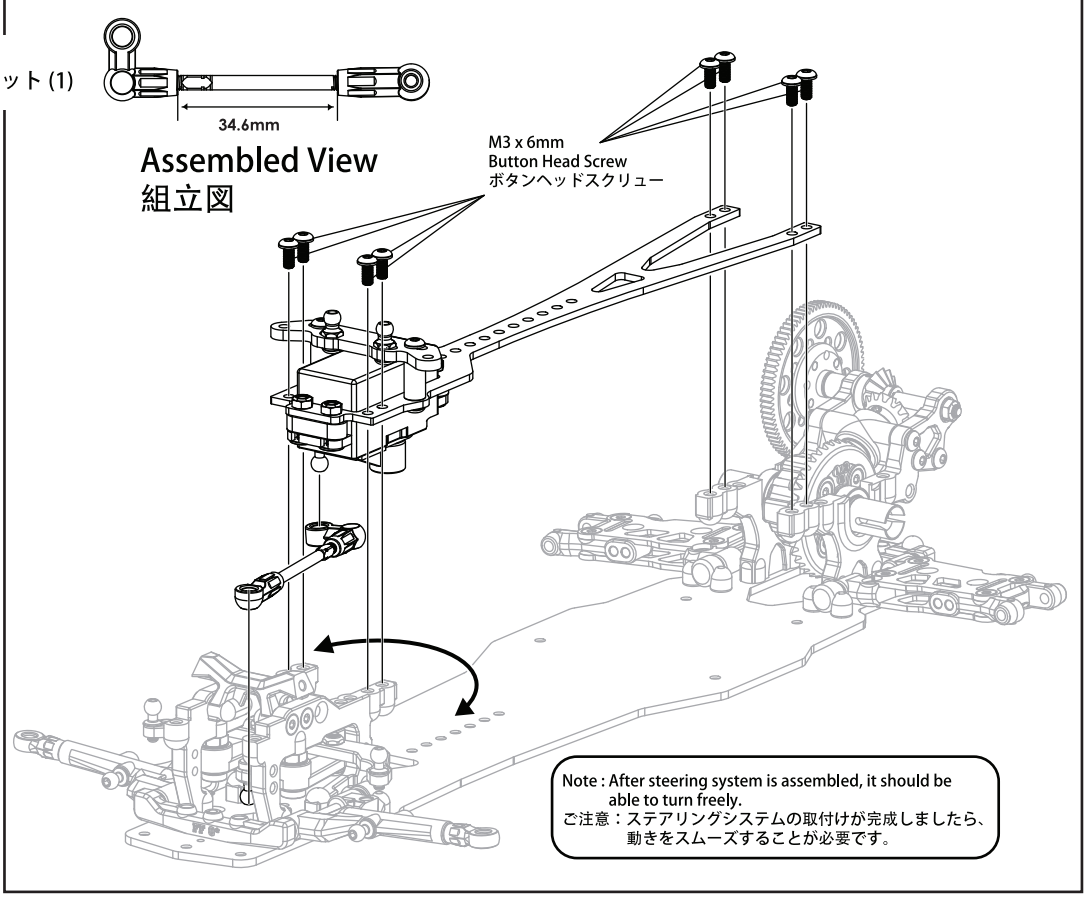

Note : After steering system is assembled, it should be able to turn freely.
ご注意：ステアリングシステムの取付けが完成しましたら、動きをスムーズすることが必要です。

5. Rear Shock Tower Assembly /リアショックタワーの取付け

BAG 4 **BAG 3**

M3 x 6mm Flat Head Screw (2)
M3 x 6mm フラットヘッドスクリュー (2)

M3 x 6mm Button Head Screw (4)
M3 x 6mm ボタンヘッドスクリュー (4)

M3 x 8mm Flat Head Screw (6)
M3 x 8mm フラットヘッドスクリュー (6)

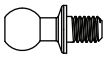

4.8 x 5 x 4mm Ball Stud (2)
4.8 x 5 x 4mm ボールスタッド (2)

M3 x 6 x 1mm Spacer (4)
M3 x 6 x 1mm スペーサー (4)

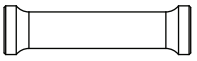

M6 x 23mm Post (1)
M6 x 23mm ポスト (1)

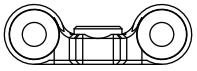

Upper Linkage Mount (2)
アッパーリンケージマウント (2)

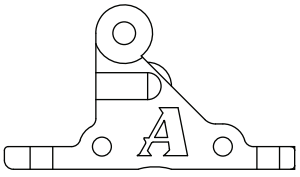

Bulkhead Cover - A (1)
バルクヘッドカバー - A (1)

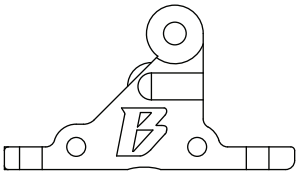

Bulkhead Cover - B (1)
バルクヘッドカバー - B (1)

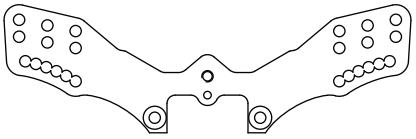

Rear Shock Tower (1)
リアショックタワー (1)

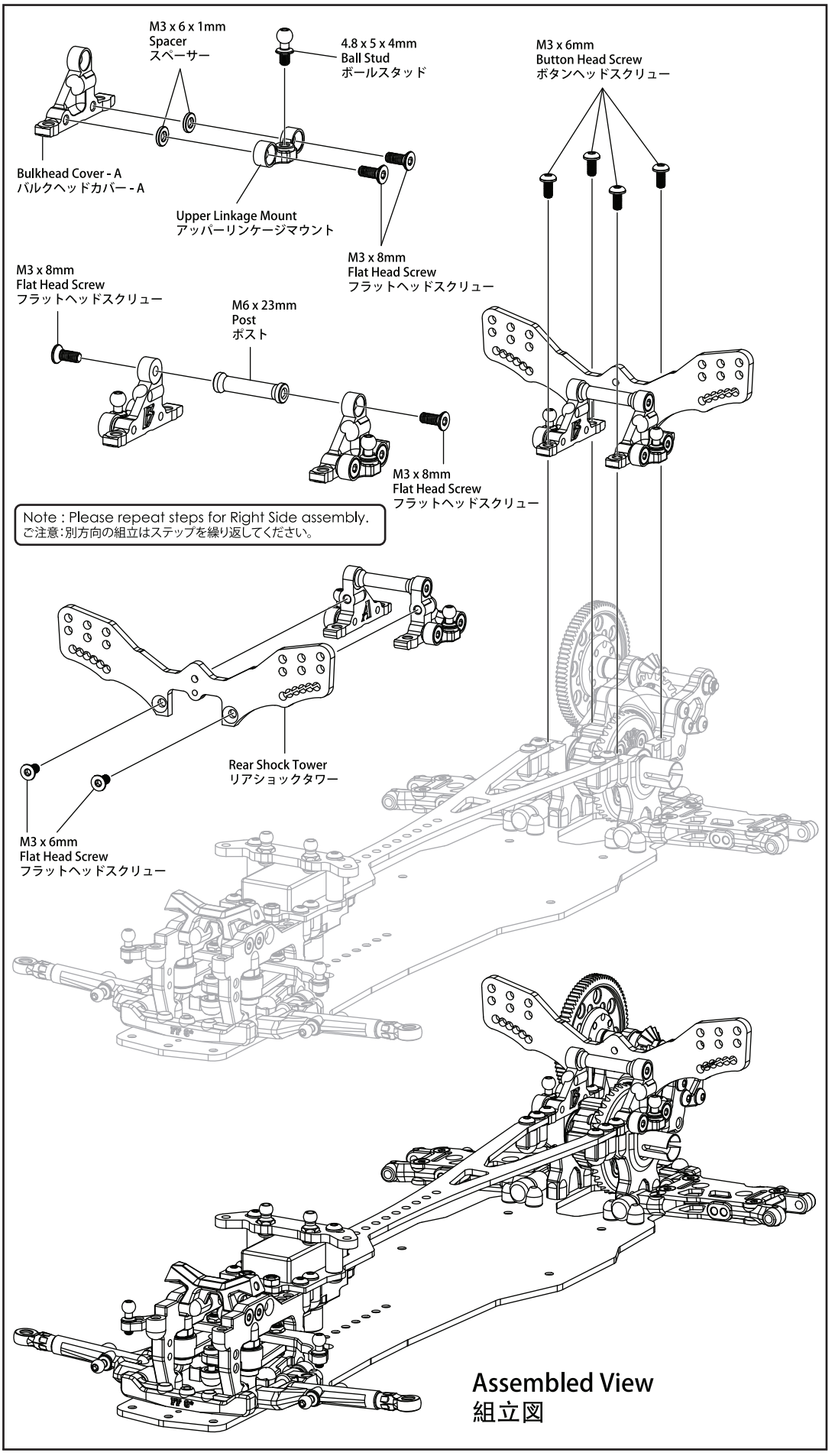

6. Front Upper Arm Installation / フロントアッパーアームの取付け

BAG 5 **BAG 2**

BAG 3

M3 x 8mm Button Head Screw (2)
M3 x 8mm ボタンヘッドスクリュー (2)

M3 x 10mm Button Head Screw (2)
M3 x 10mm ボタンヘッドスクリュー (2)

18mm Turnbuckle (2)
18mm ターンバックル (2)

M3 x 6 x 3mm Spacer (2)
M3 x 6 x 3mm スペーサー (2)

M3 x 6 x 3.5mm Spacer (2)
M3 x 6 x 3.5mm スペーサー (2)

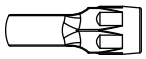

4.8mm x 12mm Ball End (2)
4.8mm x 12mm ボールエンド (2)

M3 x 42mm Pin (2)
M3 x 42mm ピン (2)

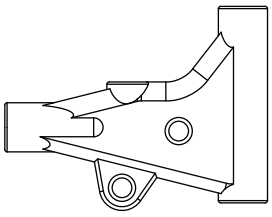

Front Upper Arms (2)
フロントアッパーアーム (2)

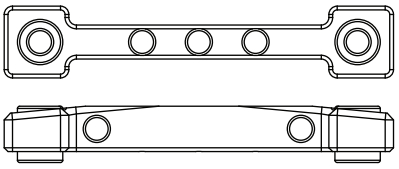

Upper Suspension Mount 45mm (2)
アッパーサスマウント 45mm (2)

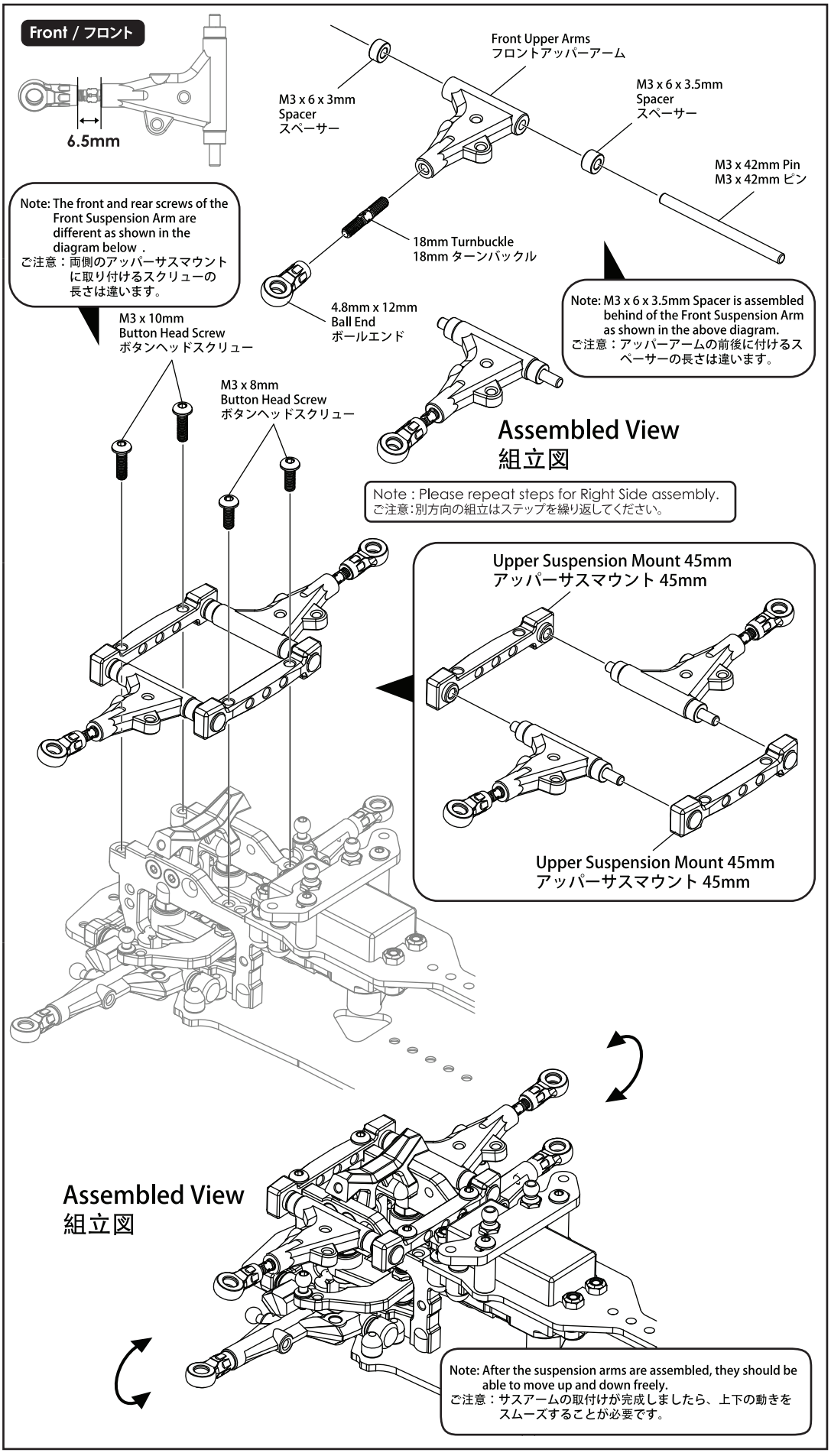

7. Front And Rear Knuckle Assembly / フロント & リアナックルの取付け

BAG 5

M3 Nut (2)
M3 ナット (2)

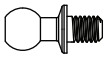

4.8 x 5 x 4mm Ball Stud (4)
4.8 x 5 x 4mm ボールスタッド (4)

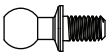

4.8mm Ball Stud L=5 (2)
4.8mm ボールスタッド L=5 (2)

M3 x 6 x 2mm Spacer (2)
M3 x 6 x 2mm スペーサー (2)

M3 x 16mm Set Screw (4)
M3 x 16mm セットスクリュー (4)

M5 x 10 x 4mm Bearing (4)
M5 x 10 x 4mm ベアリング (4)

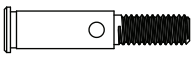

KPI Outer Shaft (2)
KPIアウターシャフト (2)

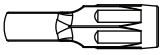

4.8mm x 16mm Ball End (2)
4.8mm x 16mm ボールエンド (2)

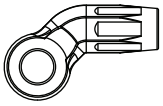

4.8 x 16mm Ball Cap - 5mm Offset (2)
4.8 x 16mm ボールキャップ - 5mm オフセット (2)

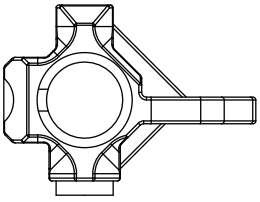

KPI Steering Block - L (1)
KPIステアリングブロック - L (1)

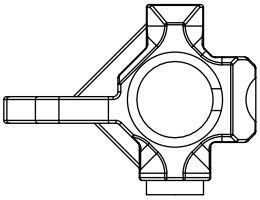

KPI Steering Block - R (1)
KPIステアリングブロック - R (1)

Front Knuckle / フロント･ナックル

Left / 左側

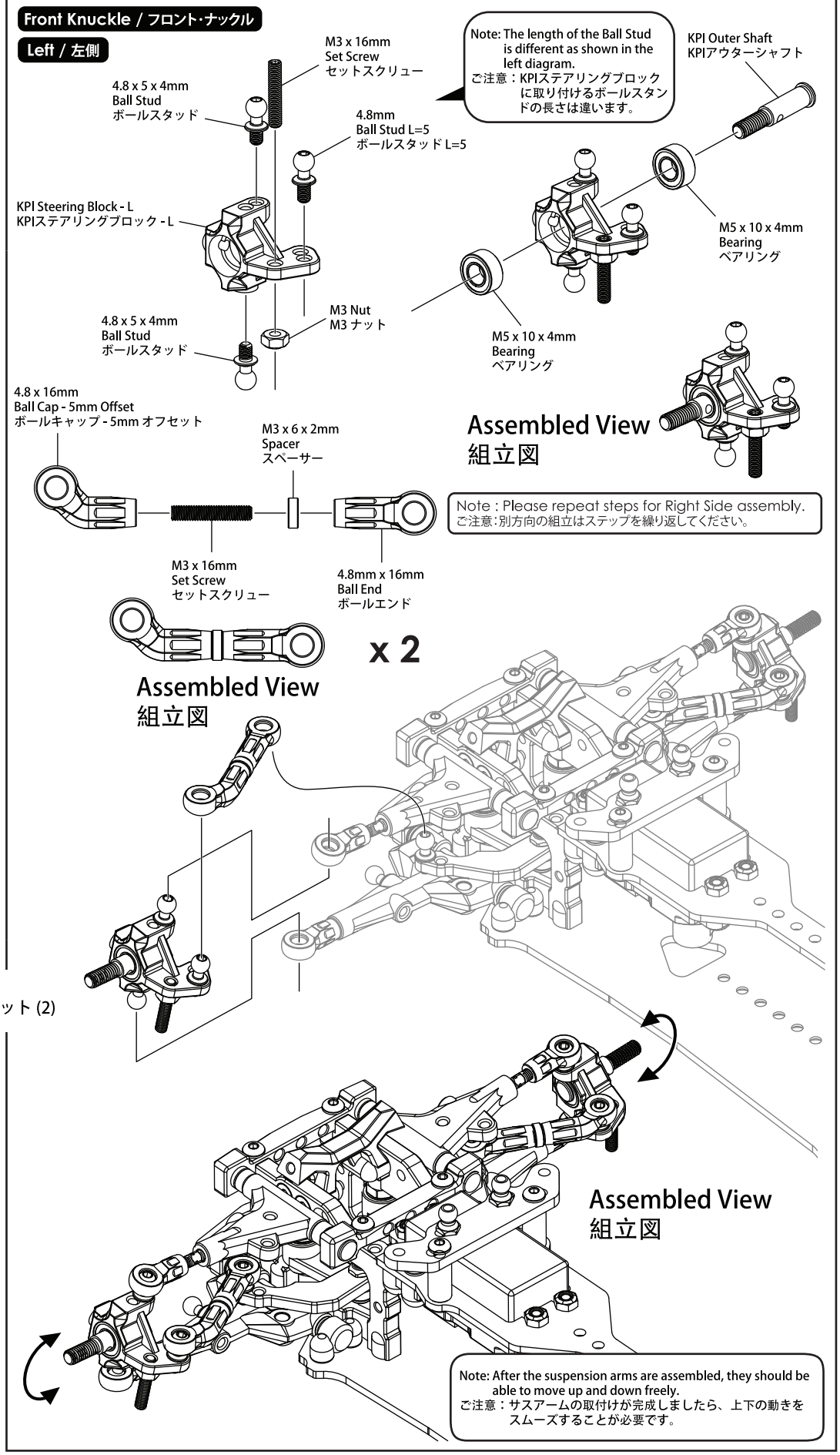

7. Front And Rear Knuckle Assembly / フロント & リアナックルの取付け

BAG 5

M3 x 3mm Set Screw (2)
M3 x 3mm セットスクリュー (2)

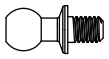

4.8 x 5 x 4mm Ball Stud (2)
4.8 x 5 x 4mm ボールスタッド (2)

M5 x 7 x 1.5mm Brass Spacer (2)
M5 x 7 x 1.5mm ブラススペーサー (2)

M5 x 10 x 4mm Bearing (4)
M5 x 10 x 4mm ベアリング (4)

M3 x 26.4mm Pin (2)
M3 x 26.4mm ピン (2)

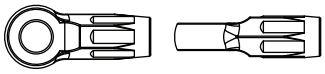

4.8mm x 16mm Ball End (4)
4.8mm x 16mm ボールエンド (4)

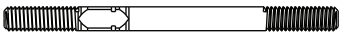

42mm Turnbuckle (2)
42mm ターンバックル (2)

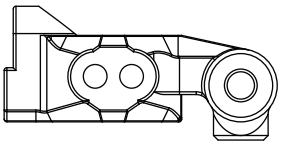

Rear Hub Carrier (2)
リアハブキャリア (2)

Universal Shaft - 44mm (2)
ユニバーサルシャフト - 44mm (2)

Rear Knuckle / リアナックル

Left / 左側

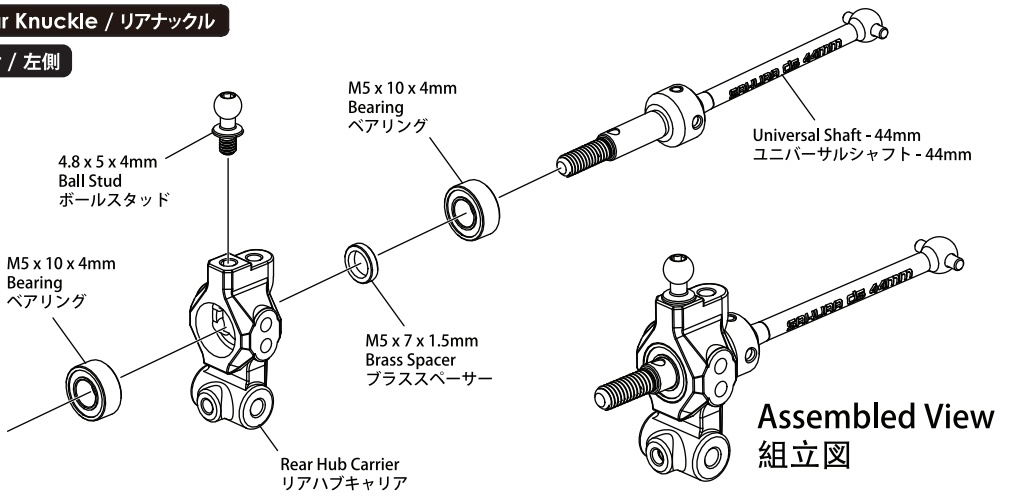

Note : Please repeat steps for Right Side assembly.
ご注意:別方向の組立はステップを繰り返してください。

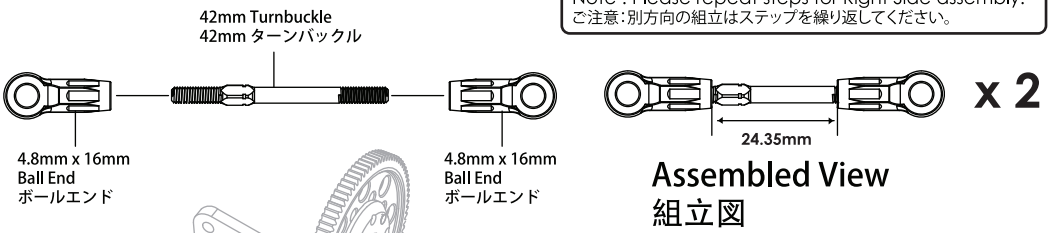

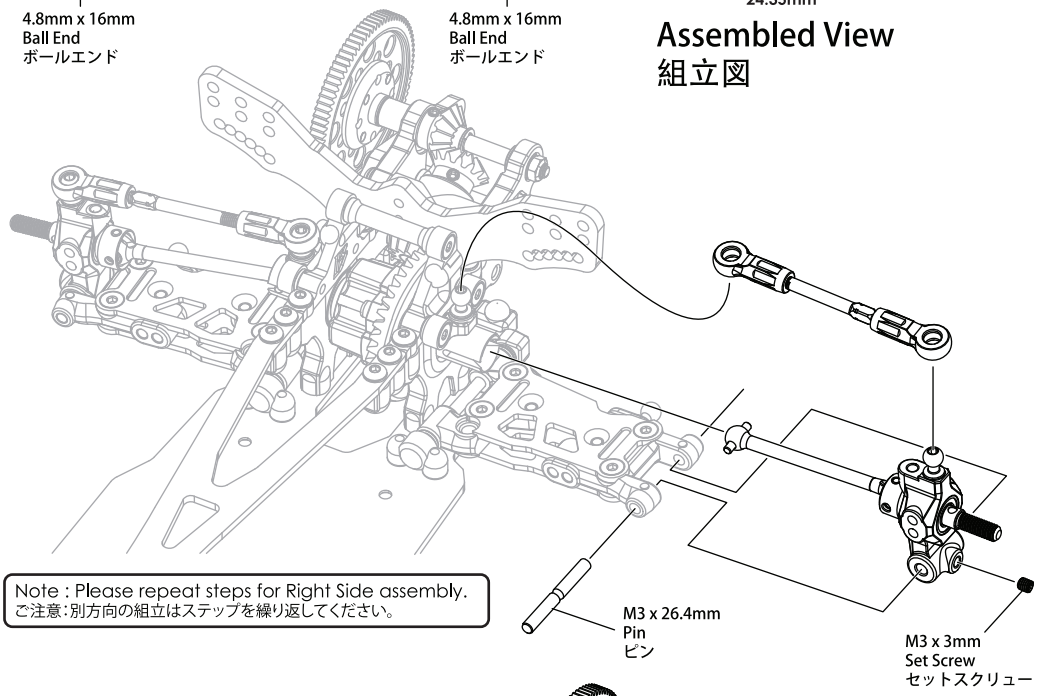

Note : Please repeat steps for Right Side assembly.
ご注意:別方向の組立はステップを繰り返してください。

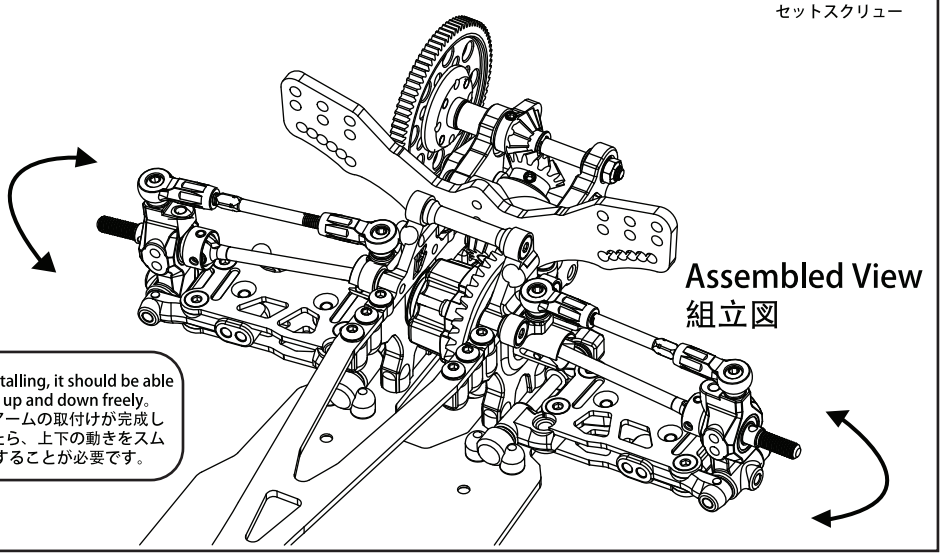

Note : After installing, it should be able to move up and down freely.
ご注意：サスアームの取付けが完成しましたら、上下の動きをスムーズすることが必要です。

8. Oil Damper Assembly / オイルダンパーの取付け

BAG 6

2.5 x 6 x 0.4mm E-Ring (8)
2.5 x 6 x 0.4mm Eリング (8)

M2.9 x 1.9mm O-Ring (4)
M2.9 x 1.9mm Oリング (4)

O-Ring Cover (4)
Oリングカバー (4)

Shock Piston (3 Holes) (4)
ショックピストン(3 ホール) (4)

#200 Oil

#200 Silicone Oil
#200 シリコンオイル

4.8mm x 10.2mm Ball Cap (4)
4.8mm x 10.2mm ボールキャップ (4)

Shock Silicon Cap (4)
ショックシリコンキャップ (4)

Damper Upper Cap M14 x 0.7mm (4)
ダンパーアッパーキャップ M14 x 0.7mm (4)

M3 x 28mm Shock Shaft (4)
M3 x 28mm ショックシャフト (4)

Bottom Cap (4)
ボトムキャップ (4)

Adjustable Ring (4)
可調整リング (4)

Oil Shock Body (4)
オイルショックボディ (4)

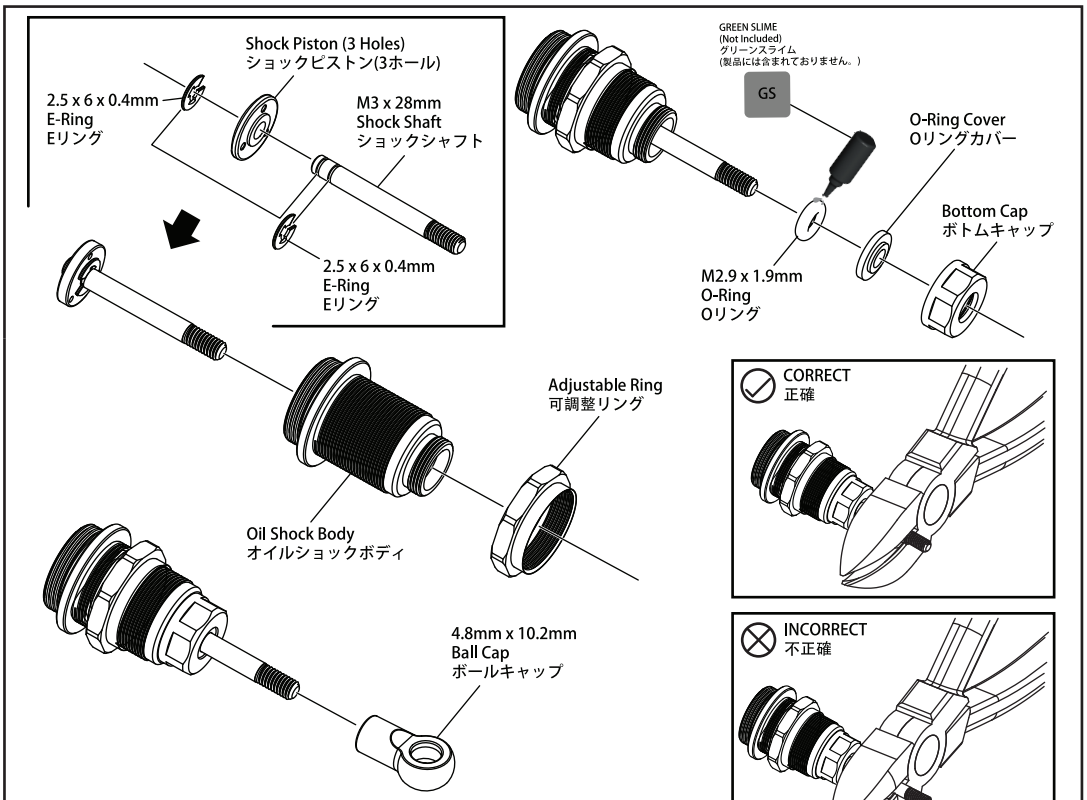

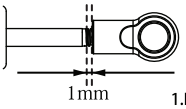

Please pre-thread the ball end hole by using a M3 screw.
シリコンオイルを入れる前に、先にM3タイピングツールを使って、一度ボールキャップホールにタップしてください。

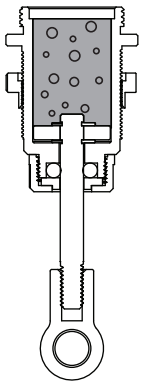

1.Fully extend the shock shaft until piston is at the bottom of shock body, while holding the shock upright fill shock oil to the level shown on the diagram to the left.
ショックシャフトを引いて、ピストンがショックボディーの奥までにして下さい。
垂直にショックシャフトを引いて、ショックオイルを左図に示すのように注入してください。

2.Slowly compress and extent shock shaft to remove any air bubbles under the piston.
気泡がトップへ浮かれるように、ピストンを上下に移動して下さい。気泡がなくなるまで、ピストンの移動を続けて下さい。

3.Fully extent shock shaft, top up shock oil if necessary and allow to rest for 5 minutes or until all air bubbles have been removed.
再度ショックシャフトを引いて、ピストンがショックボディの奥までにして下さい。必要であれば、ショックオイルを補充して下さい。気泡が出れるように、５分ぐらいショックを置いて下さい。

4. Install silicon cap at an angle as shown in diagram below and bleed out any excess oil.
ショックシリコンキャップを斜めに、ショックボディーに取り付けて下さい。
少量のオイルが漏れて来るのが正常の状況です。

5.Fully tighten the cap and clean off any excess oil.
キャップをしっかり取り付けると確かめて、漏れたオイルを洗って下さい。

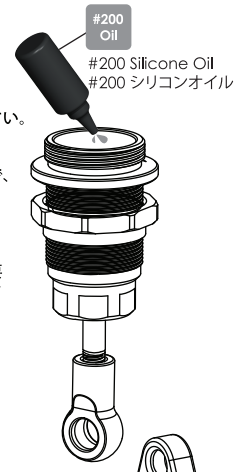

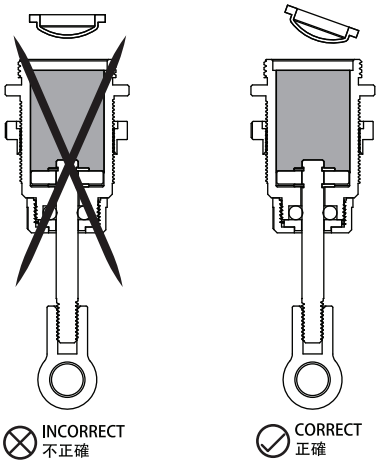

Note: Please use the cutting tool to remove flash as shown in diagram below.
ご注意：ボールをスムーズにするため、カッダーでダンパーアッパーキャップのバリをきれいにしたほうがいいです

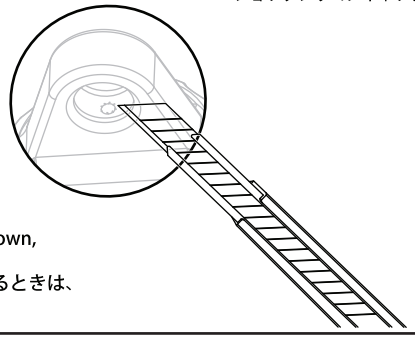

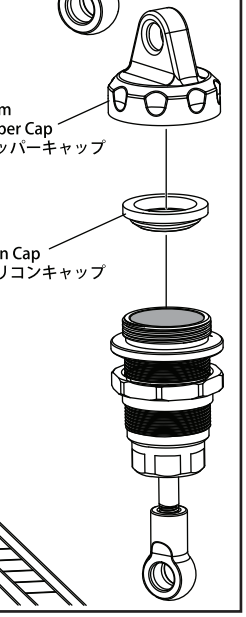

Install shock silicon cap on to shock body in an angle as shown, it is normal for excess oil to leak out.
ショックボディーにショックシリコンキャップを取り付けるときは、少量のオイルが漏れます。それは正常の状況です。

8. Oil Damper Assembly / オイルダンパーの取付け

BAG 6 **BAG 4**

BAG 3

M3 x 8mm Set Screw (2)
M3 x 8mm セットスクリュー (2)

M5 x 7 x 0.2mm Shim (2)
M5 x 7 x 0.2mm シム (2)

3mm Countersink Washer (2)
M3 カウンターシンクワッシャー (2)

M5 x 8 x 2.5mm Bearing (4)
M5 x 8 x 2.5mm ベアリング (4)

4.8mm Ball Stud L=5 (4)
4.8mm ボールスタッド L=5 (4)

M3 x 6mm Flat Head Screw (3)
M3 x 6mm フラットヘッドスクリュー (3)

M3 x 6mm Button Head Screw (1)
M3 x 6mm ボタンヘッドスクリュー (1)

M8 x 12.5mm Post (2)
M8 x 12.5mm ポスト (2)

25mm Turnbuckle (2)
25mm ターンバックル (2)

M6 x 30.5mm Post (1)
M6 x 30.5mm ポスト (1)

4.8mm x 16mm Ball Cap (4)
4.8mm x 16mm ボールキャップ (4)

2Ways 20 Degree Multi Mixing Arm (2)
トゥーワェイマルチミキシングアーム - 20度 (2)

Shock Spring Base Cover 13.5mm (4)
ショックスプリングベースカバー 13.5mm (4)

M1.2 x 14 x 34mm 12T Spring (4)
M1.2 x 14 x 34mm 12T スプリング (4)

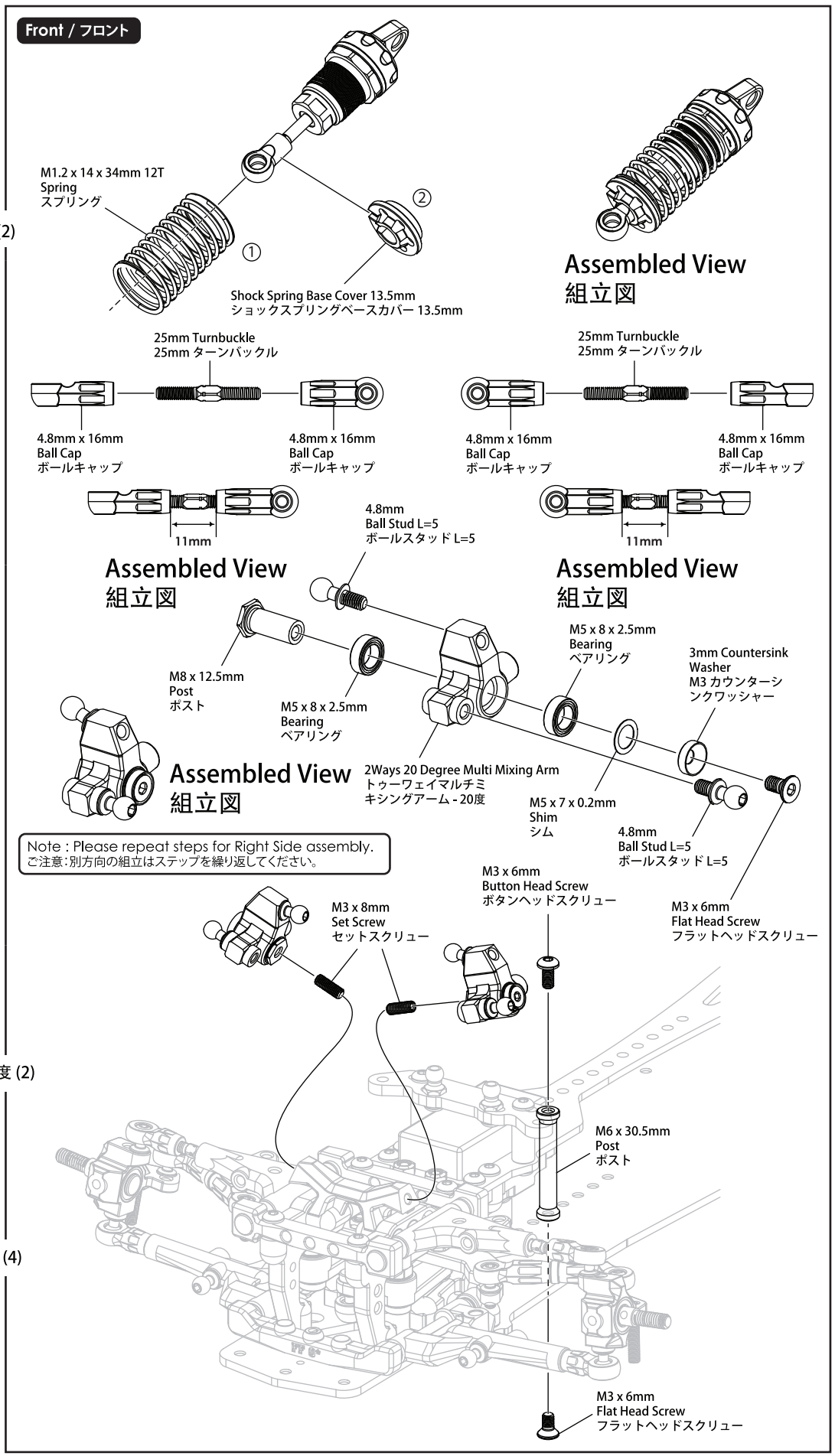

8. Oil Damper Assembly / オイルダンパーの取付け

BAG 6

4.8mm Ball Hex L=5 (2)
4.8mm ボール(六角) L=5 (2)

M3 x 8mm Button Head Screw (2)
M3 x 8mm ボタンヘッドスクリュー (2)

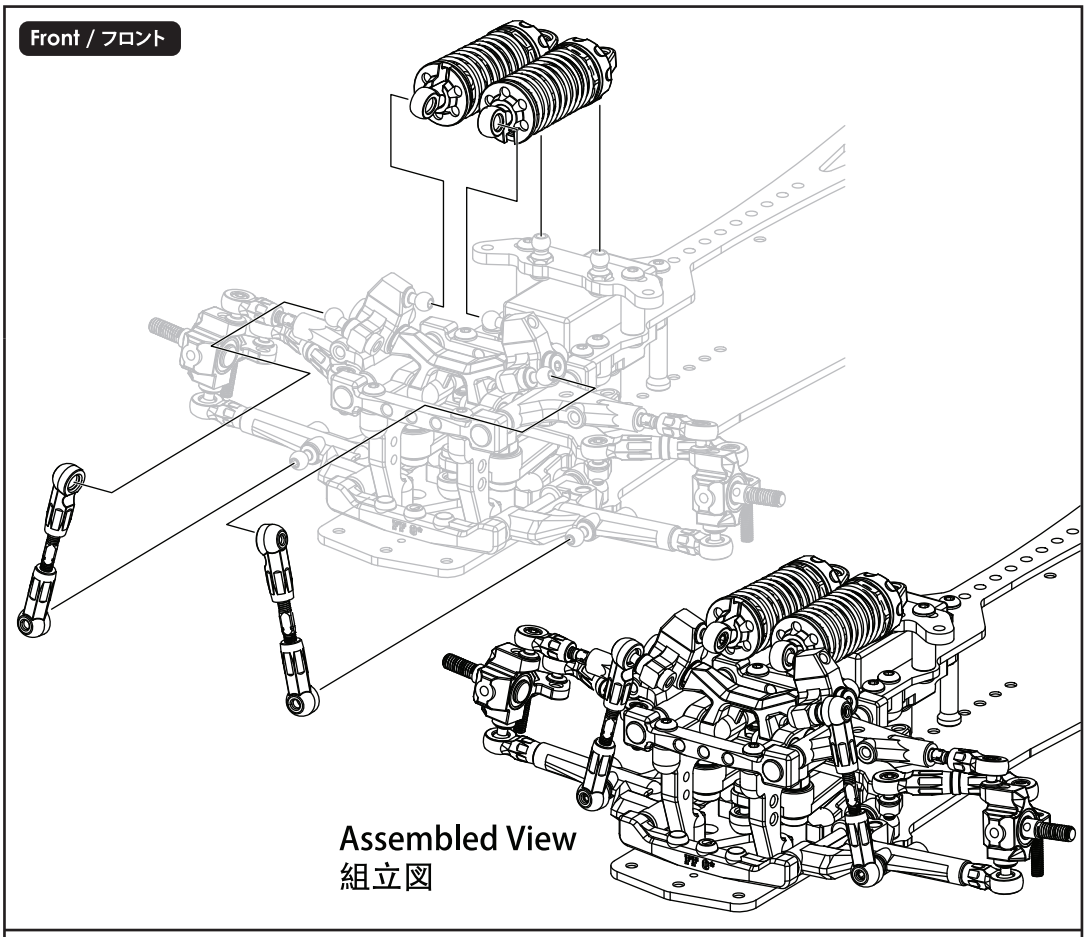

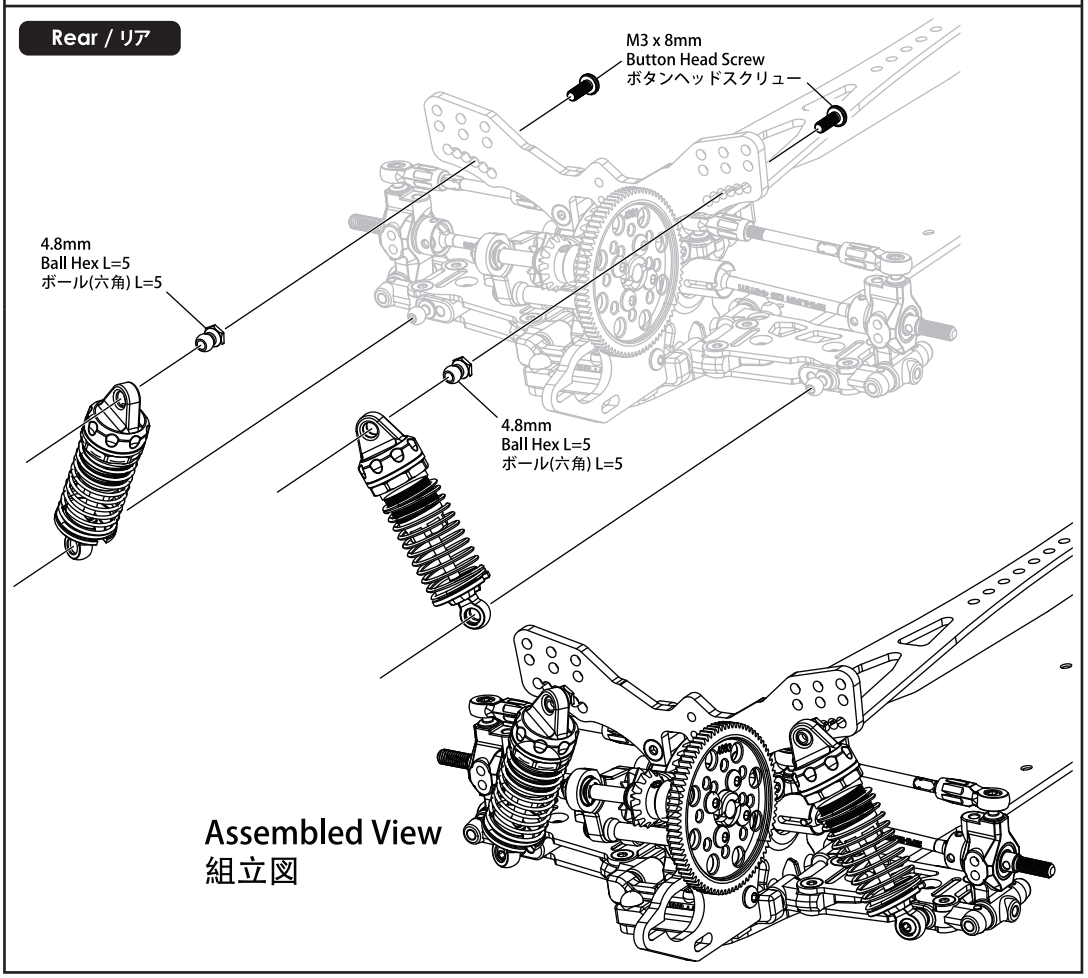

9. RC Unit Installation / RCユニットの取り付け

BAG 7

M3 Nut (2)
M3 ナット (2)

M3 x 3mm Set Screw (1)
M3 x 3mm セットスクリュー (1)

M3 x 6mm Flat Head Screw (2)
M3 x 6mm フラットヘッドスクリュー (2)

M3 x 6mm Button Head Screw (2)
M3 x 6mm ボタンヘッドスクリュー (2)

M3 x 12mm Flat Head Screw (2)
M3 x 12mm フラットヘッドスクリュー (2)

M5.5 x 5mm Hex Post (2)
M5.5 x 5mm 六角ポスト (2)

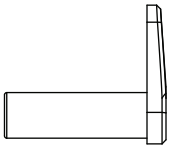

Battery Stopper (2)
バッテリーストッパー (2)

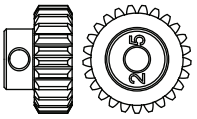

48 Pitch 25T Pinion Gear (1)
48ピッチ25Tピニオンギア (1)

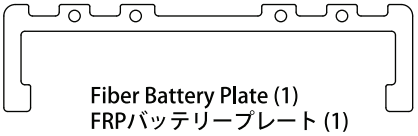

Fiber Battery Plate (1)
FRPバッテリープレート (1)

Battery Stopper
バッテリーストッパー

M3 Nut
M3 ナット

Battery Stopper
バッテリーストッパー

Fiber Battery Plate
FRPバッテリープレート

M3 Nut
M3 ナット

M5.5 x 5mm Hex Post
M5.5 x 5mm 六角ポスト

M5.5 x 5mm Hex Post
M5.5 x 5mm 六角ポスト

Battery (Not Included)
バッテリー (製品には含まれておりません。)

Note：Trim it out when Battery size incorrect.
ご注意：バッテリーのサイズが合わない時、少しカットしてください。

M3 x 12mm
Flat Head Screw
フラットヘッドスクリュー

M3 x 6mm
Flat Head Screw
フラットヘッドスクリュー

M3 x 3mm
Set Screw
セットスクリュー

Motor (Not Included)
モーター (製品には含まれていません)

48 Pitch 25T Pinion Gear
48ピッチ25Tピニオンギア

M3 x 6mm
Button Head Screw
ボタンヘッドスクリュー

9. RC Unit Installation / RCユニットの取り付け

BAG 7

Double Sided Sticky Tape (1)
両面テープ (1)

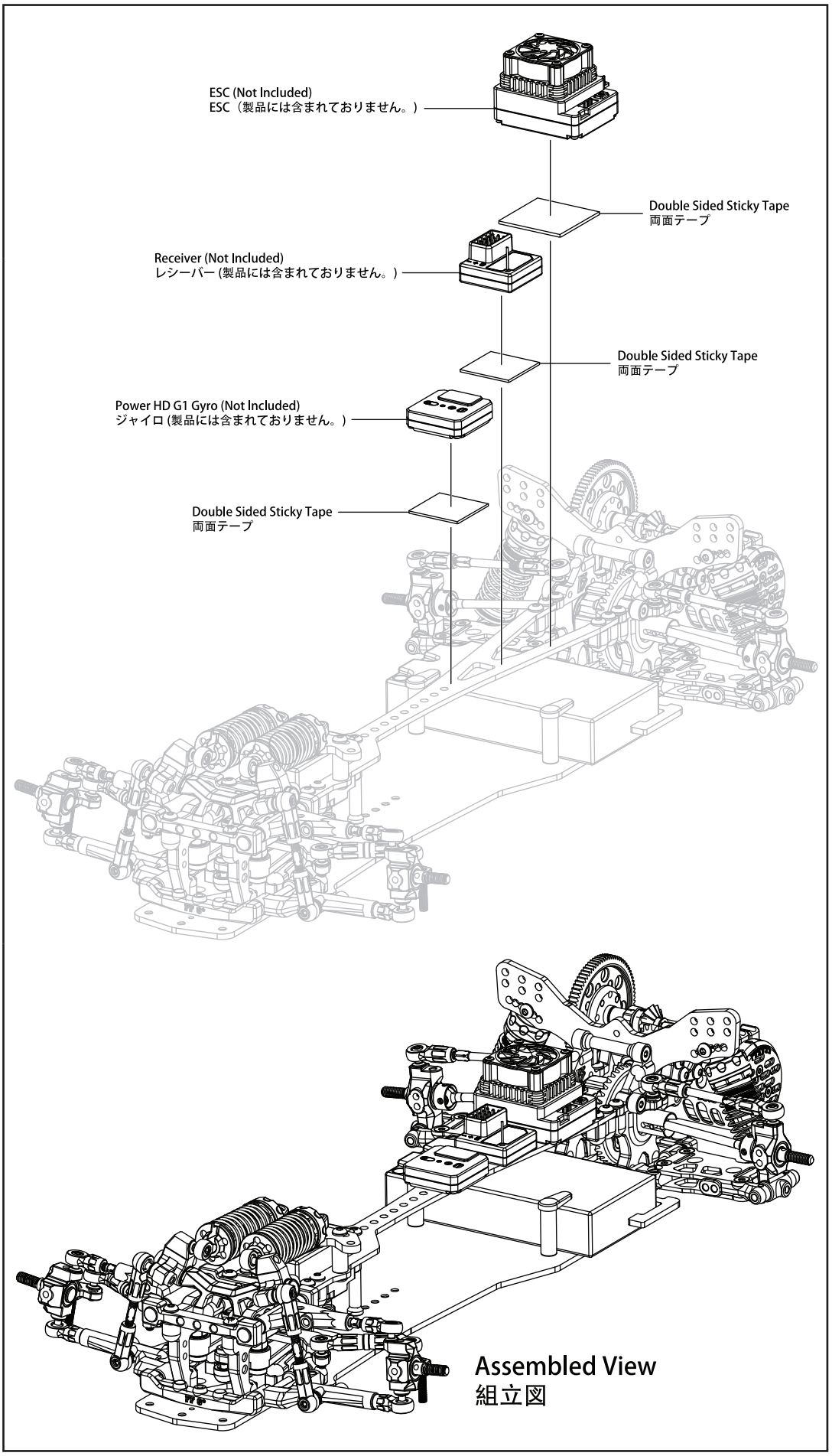

10. Front And Rear Body Post Assembly / フロント & リアボディーポストの取付け

BAG 8

M3 x 3mm Set Screw (2)
M3 x 3mm セットスクリュー (2)

M3 x 6mm Flat Head Screw (4)
M3 x 6mm フラットヘッドスクリュー (4)

M3 x 8mm Flat Head Screw (4)
M3 x 8mm フラットヘッドスクリュー (4)

M3 x 8mm Button Head Screw (2)
M3 x 8mm ボタンヘッドスクリュー (2)

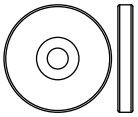

M2.5 x 18mm Magnet (2)
M2.5 x 18mm マグネット (2)

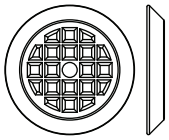

Magnet Disc (2)
磁石ディスク (2)

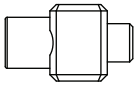

Front Body Post Bridge - C (2)
フロントボディーポストブリッジ - C (2)

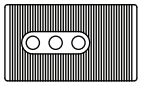

Front Body Post Bridge - B (2)
フロントボディーポストブリッジ - B (2)

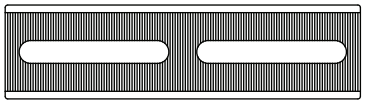

Front Body Post Bridge - A (1)
フロントボディーポストブリッジ - A (1)

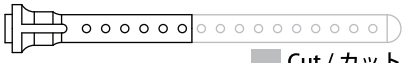

Cut / カット

Front Body Post (2)
フロントボディーポスト (2)

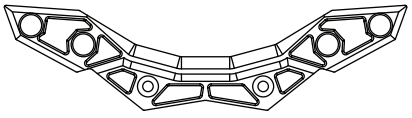

Upper Bumper (1)
アッパーバンパー (1)

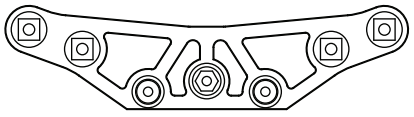

Bumper (1)
バンパー (1)

Front / フロント

Front Body Post Bridge - B
フロントボディーポストブリッジ - B

Front Body Post Bridge - C
フロントボディーポストブリッジ - C

M3 x 8mm
Button Head Screw
ボタンヘッドスクリュー

M3 x 6mm
Flat Head Screw
フラットヘッドスクリュー

Upper Bumper
アッパーバンパー

Assembled View
組立図

Note : Please repeat steps for Right Side assembly.
ご注意:別方向の組立はステップを繰り返してください。

Front Body Post
フロントボディーポスト

Magnet Disc
磁石ディスク

M3 x 8mm
Flat Head Screw
フラットヘッドスクリュー

Bumper
バンパー

M2.5 x 18mm
Magnet
マグネット

M3 x 8mm
Flat Head Screw
フラットヘッドスクリュー

Front Body Post Bridge - A
フロントボディーポスト
ブリッジ - A

M3 x 3mm
Set Screw
セットスクリュー

M3 x 3mm
Set Screw
セットスクリュー

M3 x 6mm
Flat Head Screw
フラットヘッドスクリュー

10. Front And Rear Body Post Assembly / フロント & リアボディーポストの取付け

BAG 8

M3 x 8mm Button Head Screw (2)
M3 x 8mm ボタンヘッドスクリュー (2)

M3 x 15mm Flat Head Screw (2)
M3 x 15mm フラットヘッドスクリュー (2)

M3 x 6.2 x 6mm Spacer (2)
M3 x 6.2 x 6mm スペーサー (2)

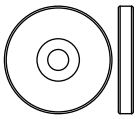

M2.5 x 18mm Magnet (2)
M2.5 x 18mm マグネット (2)

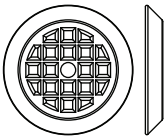

Magnet Disc (2)
磁石ディスク (2)

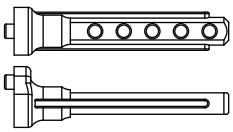

Rear Body Post (2)
リアボディーポスト (2)

Front / フロント

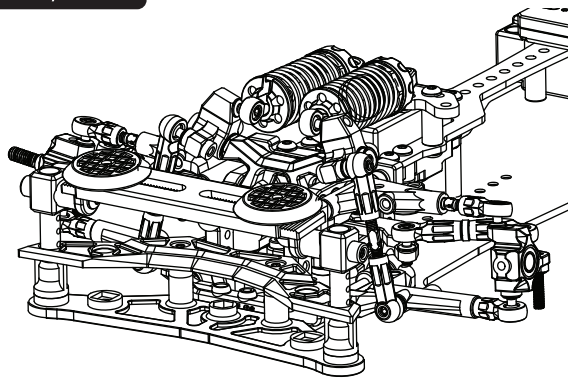

Assembled View
組立図

Rear / リア

Magnet Disc
磁石ディスク

M3 x 15mm
Flat Head Screw
フラットヘッドスクリュー

M2.5 x 18mm
Magnet
マグネット

M3 x 6.2 x 6mm
Spacer
スペーサー

Rear Body Post
リアボディーポスト

M3 x 8mm
Button Head Screw
ボタンヘッドスクリュー

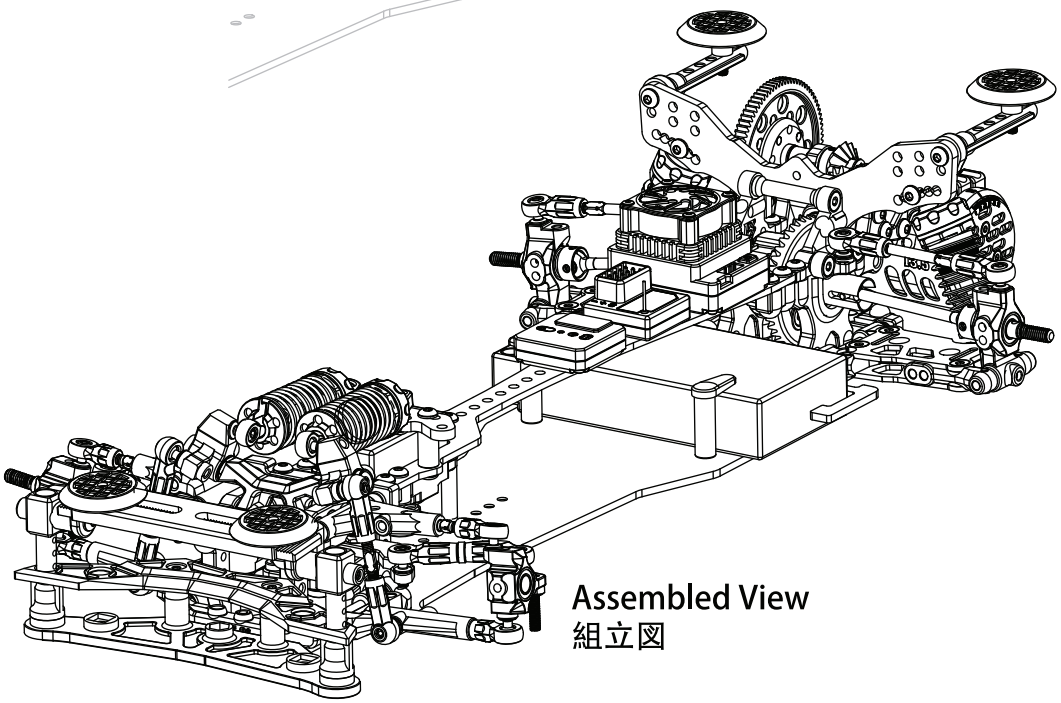

Assembled View
組立図

11. Tire Set Assembly / タイヤセットの取り付け

BAG 9 **BAG 3**

M2 x 9.8mm Pin (4)
M2 x 9.8mm ピン (4)

Flanged Nut - 4mm (4)
フランジナット - 4mm (4)

5mm Adaptor (4)
5mm アダプター (4)

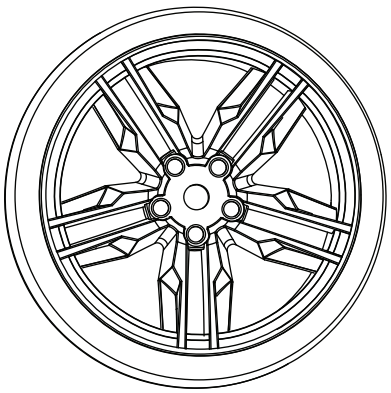

Rim Set (4)
リムセット (4)

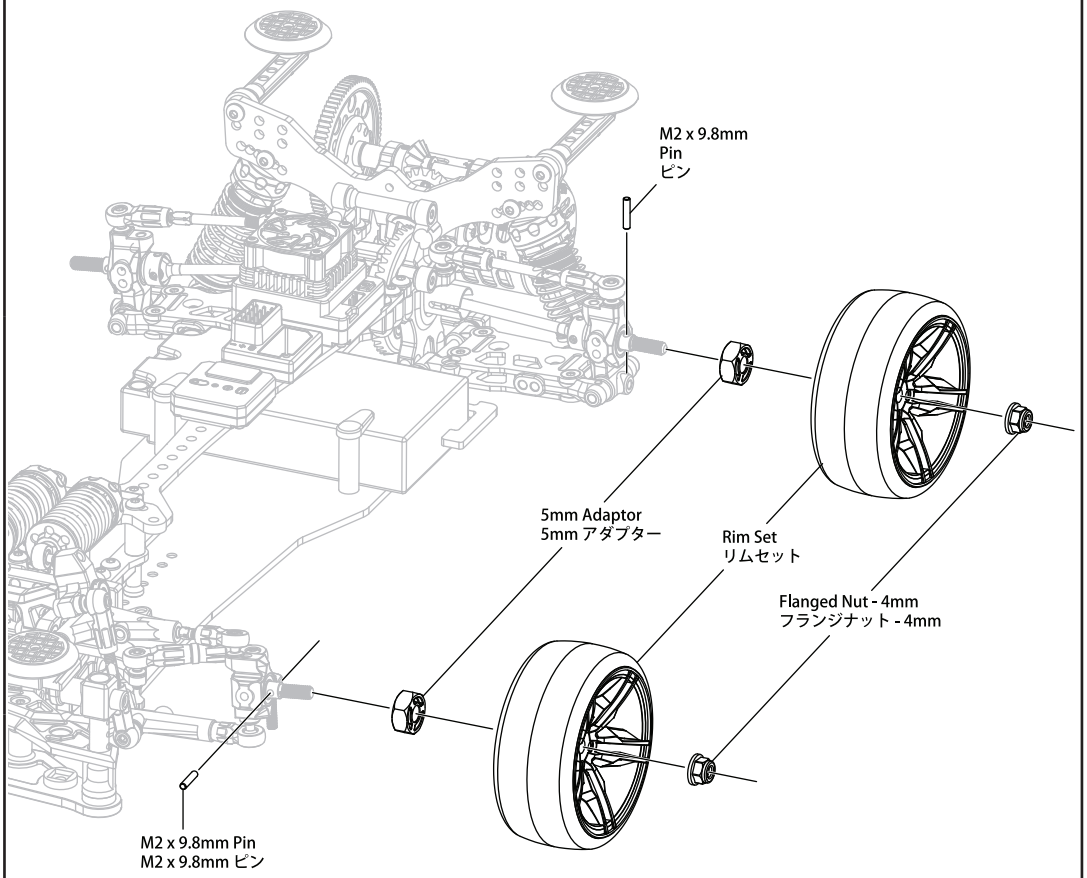

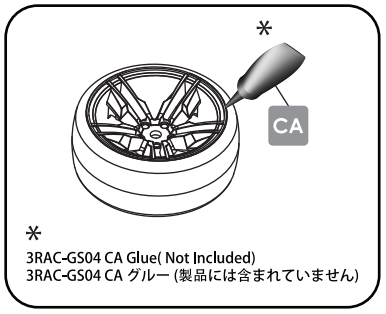

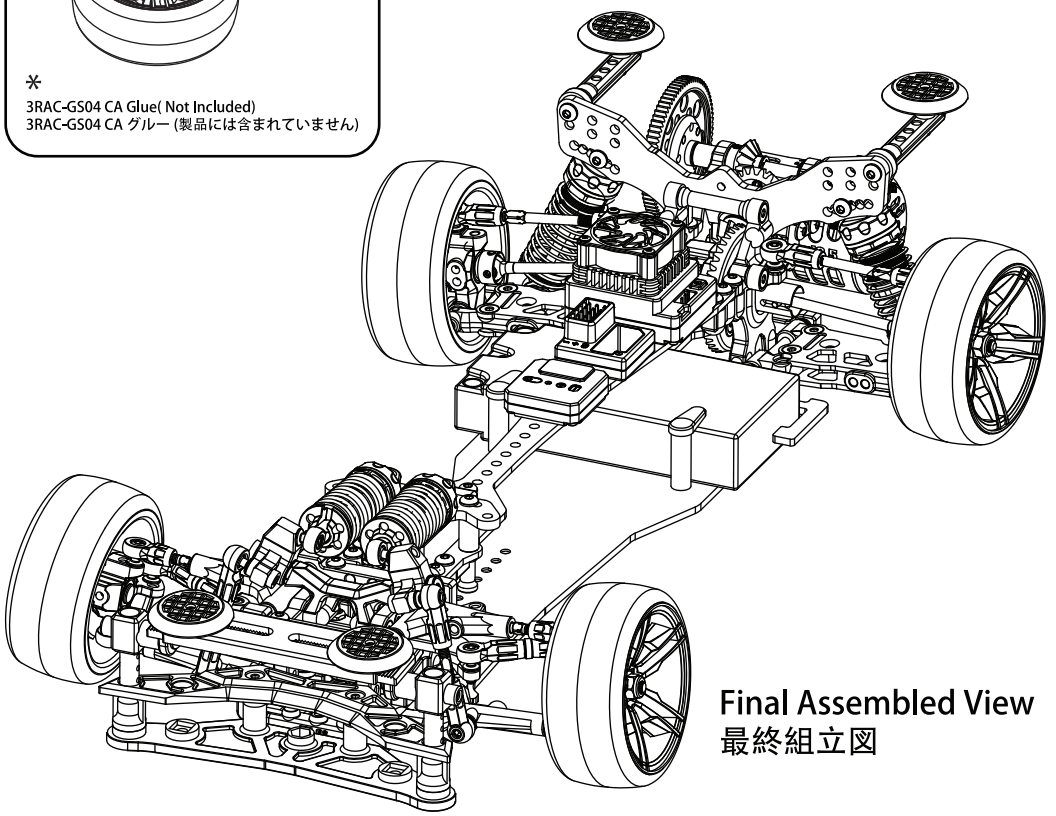

Final Assembled View
最終組立図

12. Parts Include / 製品に含めるパーツ

BAG 1

10T Aluminium Bevel Gear (4)
10T アルミベベルギア (4)

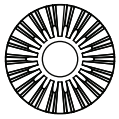

18T Aluminium Bevel Gear (2)
18T アルミベベルギア (2)

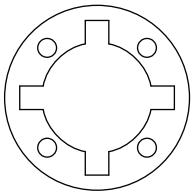

Gear Differential Gasket (1)
ギアデフガスケット (1)

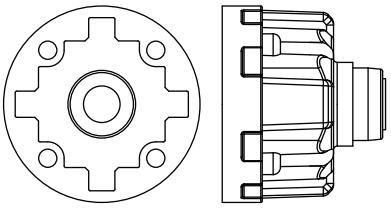

Gear Differential Housing (1)
ギアデフハウジング (1)

M3 x 8mm Flat Head Screw (4)
M3 x 8mm フラットヘッドスクリュー (4)

P5 O-Ring (2)
P5 Oリング (2)

M3.6 x 9.5 x 0.2mm Spacer (4)
M3.6 x 9.5 x 0.2mm スペーサー (4)

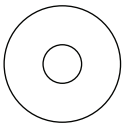

M5.1 x 15.4 x 0.3mm Spacer (2)
M5.1 x 15.4 x 0.3mm スペーサー (2)

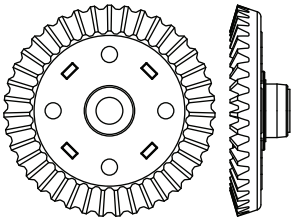

39T Bevel Gear (1)
39T ベベルギア (1)

#5000 Oil

#5000 Silicone Oil
#5000 シリコンオイル

M2 x 9.8mm Pin (2)
M2 x 9.8mm ピン (2)

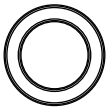

M10 x 15 x 4mm Bearing (2)
M10 x 15 x 4mm ベアリング (2)

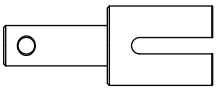

Differential Outer Joint (2)
デフアウタージョイント (2)

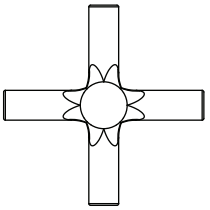

3.5mm Cross Pin (1)
3.5mm クロスピン (1)

BAG 2

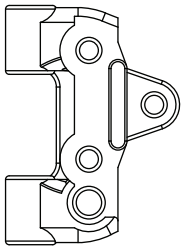

Rear Suspension Arm (2)
リアサスアーム (2)

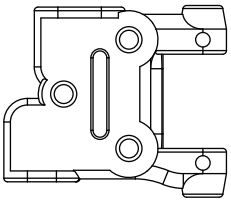

Outer Rear Suspension Arm (2)
アウターリアサスアーム (2)

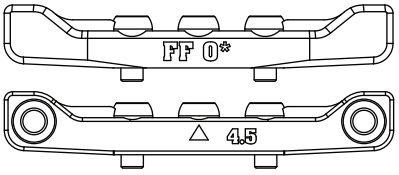

Front Suspension Mount FF 0° (1)
フロントサスマウント FF 0° (1)

M3 x 6 x 1mm Spacer (8)
M3 x 6 x 1mm スペーサー (8)

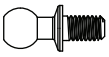

4.8mm Ball Stud L=5 (4)
4.8mm ボールスタッド L=5 (4)

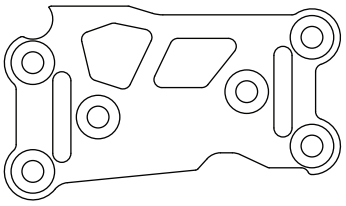

Fiber Rear Upper Arm Stiffener A(197mm) (2)
FRP リアアッパーアームスチフナー A(197mm) (2)

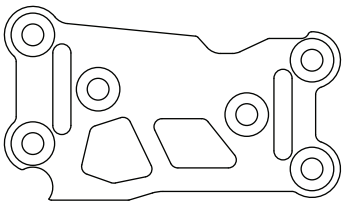

Fiber Rear Upper Arm Stiffener B(197mm) (2)
FRP リアアッパーアームスチフナー B(197mm) (2)

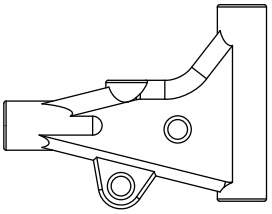

Front Upper Arms (2)
フロントアッパーアーム (2)

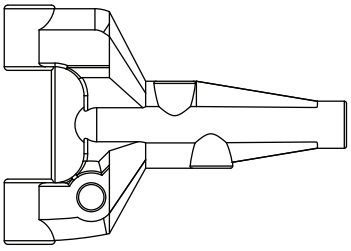

Front Suspension Arm (2)
フロントサスアーム (2)

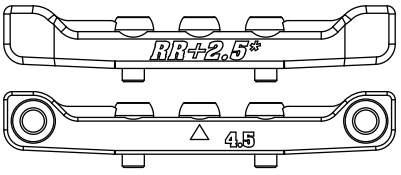

Rear Suspension Mount RR 2.5° (1)
リアサスマウント RR 2.5° (1)

12. Parts Include / 製品に含めるパーツ

BAG 2

Main Chassis (1)
メインシャシー (1)

M3 x 6mm Flat Head Screw (22)
M3 x 6mm フラットヘッドスクリュー (22)

M3 x 12mm Set Screw (2)
M3 x 12mm セットスクリュー (2)

Separate Suspension Mount (4)
セパレイトサスペンションマウント (4)

M3 x 46mm Pin (4)
M3 x 46mm ピン (4)

4.8mm x 12mm Ball End (2)
4.8mm x 12mm ボールエンド (2)

BAG 3

M3 Nut (2)
M3 ナット (2)

M2 x 9mm Pin (1)
M2 x 9mm ピン (1)

M3 E-Ring (2)
M3 Eリング (2)

M3 x 6 x 1mm Spacer (1)
M3 x 6 x 1mm スペーサー (1)

M4 x 6 x 3mm Spacer (1)
M4 x 6 x 3mm スペーサー (1)

M3 x 6 x 2.5mm Bearing (2)
M3 x 6 x 2.5mm ベアリング (2)

M4 x 8 x 3mm Bearing (1)
M4 x 8 x 3mm ベアリング (1)

M5 x 8 x 2.5mm Bearing (4)
M5 x 8 x 2.5mm ベアリング (4)

M5 x 8 x 3mm Bearing (1)
M5 x 8 x 3mm ベアリング (1)

M5 x 10 x 4mm Bearing (2)
M5 x 10 x 4mm ベアリング (2)

M3 x 3mm Set Screw (2)
M3 x 3mm セットスクリュー (2)

M3 x 8mm Set Screw (2)
M3 x 8mm セットスクリュー (2)

M3 x 6mm Flat Head Screw (16)
M3 x 6mm フラットヘッドスクリュー (16)

M3 x 8mm Flat Head Screw (4)
M3 x 8mm フラットヘッドスクリュー (4)

M3 x 5mm Button Head Screw (4)
M3 x 5mm ボタンヘッドスクリュー (4)

M3 x 8mm Button Head Screw (6)
M3 x 8mm ボタンヘッドスクリュー (6)

M3 x 10mm Button Head Screw (2)
M3 x 10mm ボタンヘッドスクリュー (2)

M3 x 18mm Button Head Screw (2)
M3 x 18mm ボタンヘッドスクリュー (2)

M6 x 23mm Post (1)
M6 x 23mm ポスト (1)

RR Main Shaft (1)
メインシャフト (1)

4.8mm Ball Stud L=5 (3)
4.8mm ボールスタッド L=5 (3)

M6 x 5 x 2.8mm Nut (2)
M6 x 5 x 2.8mm ナット (2)

M5 x 6.5 x 2.5mm Brass Spacer (2)
M5 x 6.5 x 2.5mm ブラススペーサー (2)

5mm Countersink Washer (2)
5mm ステアリングワッシャー (2)

M5 x 7 x 8mm Brass Spacer (1)
M5 x 7 x 8mm ブラススペーサー (1)

M8 x 10.5mm Steering Post (2)
M8 x 10.5mm ステアリングポスト (2)

M5 X 21.5mm Bevel Gear Shaft (1)
M5 X 21.5mm ベベルギアシャフト (1)

Motor Plate (1)
モータープレート (1)

12. Parts Include / 製品に含めるパーツ

BAG 3

5mm Adaptor (4)
5mm アダプター (4)

13T Metal Bevel Gear (1)
13T ベベルギア (1)

14T Metal Bevel Gear (2)
14Tベベルギア (2)

2Ways 20 Degree Multi Mixing Arm (2)
トゥーワェイマルチミキシングアーム - 20度 (2)

Motor Mount (1)
モーターマウント (1)

Rear Axle Mount (1)
リアアクスルマウント (1)

5mm Servo Spacer (2)
5mm サーポスペーサー (2)

Front Upper Shock Tower (1)
フロントアッパーショックタワー (1)

Bulkhead Cover - A (1)
バルクヘッドカバー - A (1)

Gear Adaptor (1)
ギアアダプター (1)

Steering Arm - A (1) / B (1)
ステアリングアーム - A (1) / B (1)

Bulkhead Cover - B (1)
バルクヘッドカバー - B (1)

48 Pitch Spur Gear 83T (1)
48 ピッチ 83T スパーギア (1)

Rear Bulkhead A (1)
リアバルクヘッドA (1)

Rear Bulkhead B (1)
リアバルクヘッドB (1)

Upper Suspension Mount 45mm (2)
アッパーサスマウント 45mm (2)

Front Bulkhead A (1)
フロントバルクヘッドーA (1)

Front Bulkhead B (1)
フロントバルクヘッドーB (1)

Steering Bridge (1)
ステアリングブリッジ (1)

BAG 4

Upper Deck (1)
アッパーデッキ (1)

4.8mm x 16mm Ball Cap (5)
4.8mm x 16mm ボールキャップ (5)

4.8mm Servo Ball End - 10mm Offset (1)
4.8mm サーポボールエンド - 10mm オフセット (1)

Servo Saver 23T (1)
サーポセイバー 23T (1)

Servo Saver 25T - Futaba (1)
サーポセイバー 25T - フタバ用 (1)

12. Parts Include / 製品に含めるパーツ

BAG 4

M3 Nut (4)
M3 ナット (4)

M3 x 6 x 1mm Spacer (4)
M3 x 6 x 1mm スペーサー (4)

M3 x 6 x 12mm Spacer (2)
M3 x 6 x 12mm スペーサー (2)

50mm Turnbuckle (1)
50mm ターンバックル (1)

Front Shock Tower (1)
フロントショックタワー (1)

4.8mm Ball Hex L=5 (2)
4.8mm ボール(六角) L=5 (2)

4.8 x 5 x 4mm Ball Stud (2)
4.8 x 5 x 4mm ボールスタッド (2)

4.8mm Ball Stud L=5 (1)
4.8mm ボールスタッド L=5 (1)

M6 x 23mm Post (1)
M6 x 23mm ポスト (1)

Rear Shock Tower (1)
リアショックタワー (1)

M3 x 6mm Flat Head Screw (2)
M3 x 6mm フラットヘッドスクリュー (2)

M3 x 8mm Flat Head Screw (6)
M3 x 8mm フラットヘッドスクリュー (6)

M3 x 6mm Button Head Screw (19)
M3 x 6mm ボタンヘッドスクリュー (19)

M3 x 12mm Flat Head Screw (4)
M3 x 12mm フラットヘッドスクリュー
(ビックサイズの直径) (4)

Upper Linkage Mount (2)
アッパーリンケージマウント (2)

BAG 5

M3 Nut (2)
M3 ナット (2)

4.8 x 5 x 4mm Ball Stud (6)
4.8 x 5 x 4mm ボールスタッド (6)

4.8mm Ball Stud L=5 (2)
4.8mm ボールスタッド L=5 (2)

M5 x 7 x 1.5mm Brass Spacer (2)
M5 x 7 x 1.5mm ブラススペーサー (2)

M5 x 10 x 4mm Bearing (8)
M5 x 10 x 4mm ベアリング (8)

18mm Turnbuckle (2)
18mm ターンバックル (2)

42mm Turnbuckle (2)
42mm ターンバックル (2)

Universal Shaft - 44mm (2)
ユニバーサルシャフト - 44mm (2)

M3 x 3mm Set Screw (2)
M3 x 3mm セットスクリュー (2)

M3 x 8mm Button Head Screw (2)
M3 x 8mm ボタンヘッドスクリュー (2)

M3 x 10mm Button Head Screw (2)
M3 x 10mm ボタンヘッドスクリュー (2)

M3 x 16mm Set Screw (4)
M3 x 16mm セットスクリュー (4)

M3 x 6 x 2mm Spacer (2)
M3 x 6 x 2mm スペーサー (2)

M3 x 6 x 3mm Spacer (2)
M3 x 6 x 3mm スペーサー (2)

M3 x 6 x 3.5mm Spacer (2)
M3 x 6 x 3.5mm スペーサー (2)

Rear Hub Carrier (2)
リアハブキャリア (2)

M3 x 26.4mm Pin (2)
M3 x 26.4mm ピン (2)

M3 x 42mm Pin (2)
M3 x 42mm ピン (2)

4.8mm x 12mm Ball End (2)
4.8mm x 12mm ボールエンド (2)

4.8mm x 16mm Ball End (6)
4.8mm x 16mm ボールエンド (6)

4.8 x 16mm Ball Cap - 5mm Offset (2)
4.8 x 16mm ボールキャップ - 5mm オフセット (2)

KPI Outer Shaft (2)
KPIアウターシャフト (2)

KPI Steering Block - L (1) / R (1)
KPIステアリングブロック - L (1) / R (1)

12. Parts Include / 製品に含めるパーツ

BAG 6

2.5 x 6 x 0.4mm E-Ring (8)
2.5 x 6 x 0.4mm Eリング (8)

4.8mm Ball Stud L=5 (4)
4.8mm ボールスタッド L=5 (4)

M5 x 7 x 0.2mm Shim (2)
M5 x 7 x 0.2mm シム (2)

M5 x 8 x 2.5mm Bearing (4)
M5 x 8 x 2.5mm ベアリング (4)

O-Ring Cover (4)
Oリングカバー (4)

M8 x 12.5mm Post (2)
M8 x 12.5mm ポスト (2)

M6 x 30.5mm Post (1)
M6 x 30.5mm ポスト (1)

4.8mm Ball Hex L=5 (2)
4.8mm ボール(六角) L=5 (2)

M2.9 x 1.9mm O-Ring (4)
M2.9 x 1.9mm Oリング (4)

3mm Countersink Washer (2)
M3 カウンターシンクワッシャー (2)

4.8mm x 10.2mm Ball Cap (4)
4.8mm x 10.2mm ボールキャップ (4)

Damper Upper Cap M14 x 0.7mm (4)
ダンパーアッパーキャップ M14 x 0.7mm (4)

Shock Spring Base Cover 13.5mm (4)
ショックスプリングベースカバー 13.5mm (4)

#200 Oil

#200 Silicone Oil
#200 シリコンオイル

25mm Turnbuckle (2)
25mm ターンバックル (2)

Shock Piston (3 Holes) (4)
ショックピストン(3 ホール) (4)

Shock Silicon Cap (4)
ショックシリコンキャップ (4)

Bottom Cap (4)
ボトムキャップ (4)

Adjustable Ring (4)
可調整リング (4)

M3 x 8mm Set Screw (2)
M3 x 8mm セットスクリュー (2)

M3 x 6mm Flat Head Screw (3)
M3 x 6mm フラットヘッドスクリュー (3)

M3 x 6mm Button Head Screw (1)
M3 x 6mm ボタンヘッドスクリュー (1)

M3 x 8mm Button Head Screw (2)
M3 x 8mm ボタンヘッドスクリュー (2)

M3 x 28mm Shock Shaft (4)
M3 x 28mm ショックシャフト (4)

Oil Shock Body (4)
オイルショックボディ (4)

M1.2 x 14 x 34mm 12T Spring (4)
M1.2 x 14 x 34mm 12T スプリング (4)

BAG 7

M5.5 x 5mm
Hex Post (2)
六角ポスト (2)

Antenna Post (1)
アンテナポスト (1)

M3 Nut (2)
M3 ナット (2)

Battery Stopper (2)
バッテリーストッパー (2)

48 Pitch 25T Pinion Gear (1)
48ピッチ25Tピニオンギア (1)

M3 x 3mm Set Screw (1)
M3 x 3mm セットスクリュー (1)

M3 x 6mm Flat Head Screw (2)
M3 x 6mm フラットヘッドスクリュー (2)

M3 x 6mm Button Head Screw (2)
M3 x 6mm ボタンヘッドスクリュー (2)

M3 x 12mm Flat Head Screw (2)
M3 x 12mm フラットヘッドスクリュー (2)

Antenna and Antenna Rod Head (1)
アンテナ & アンテナロッドヘッド (1)

Double Sided Sticky Tape (1)
両面テープ (1)

Fiber Battery Plate (1)
FRPバッテリープレート (1)

12. Parts Include / 製品に含めるパーツ

BAG 8

M3 x 3mm Set Screw (2)
M3 x 3mm セットスクリュー (2)

M3 x 6mm Flat Head Screw (4)
M3 x 6mm フラットヘッドスクリュー (4)

M3 x 8mm Flat Head Screw (4)
M3 x 8mm フラットヘッドスクリュー (4)

M3 x 8mm Button Head Screw (4)
M3 x 8mm ボタンヘッドスクリュー (4)

M3 x 15mm Flat Head Screw (2)
M3 x 15mm フラットヘッドスクリュー (2)

Cut / カット

Front Body Post (2)
フロントボディーポスト (2)

M2.5 x 18mm Magnet (4)
M2.5 x 18mm マグネット (4)

Magnet Disc (4)
磁石ディスク (4)

M3 x 6 x 1.5mm Spacer (2)
M3 x 6 x 1.5mm スペーサー (2)

M3 x 6.2 x 6mm Spacer (2)
M3 x 6.2 x 6mm スペーサー (2)

4.8mm Damper Top Plastic Cap (4)
4.8mm ダンパートッププラキャップ (4)

Upper Bumper (1)
アッパーバンパー (1)

Bumper (1)
バンパー (1)

Rear Body Post (2)
リアボディーポスト (2)

Front Body Post Bridge - C (2)
フロントボディーポストブリッジ - C (2)

Front Body Post Bridge - B (2)
フロントボディーポストブリッジ - B (2)

Front Body Post Bridge - A (1)
フロントボディーポストブリッジ - A (1)

D5 Rear Body Post - Vertical (2)
リアボディーポスト - バーチカル (2)

BAG 9

M2 x 9.8mm Pin (4)
M2 x 9.8mm ピン (4)

Flanged Nut - 4mm (4)
フランジナット - 4mm (4)

Rim Set (4)
リムセット (4)

BAG

M5 x 7 x 0.2 shim (1)
M5 x 7 x 0.2 シム (1)

Cross Wrench (1)
クロスレンチ (1)

Turnbuckle Tuner (1)
ターンバックルチューナ (1)

M3 x 10mm Flat Head Screw (1)
M3 x 10mm フラットヘッドスクリュー (1)

M5.7 x 5.5mm Flanged Tube (1)
M5.7 x 5.5mm フランジチューブ (1)

Cross Wrench (1)
クロスレンチ (1)

Ball Link Plier - A (1)
ボールリンクプライヤー - A (1)

M3 Lock Nut (1)
M3 ロックナット (1)

M3 Countersink Washer (1)
M3 カウンターシンクワッシャー (1)

Ball Cap Socket (1)
ボールキャップソケット (1)

Ball Link Plier - B (1)
ボールリンクプライヤー - B (1)

DFIVE

SETTING SHEET

1/10 REMOTE CONTROL DRIFT CHASSIS

DRIVER (賽員) DATE 08 / 08 / 2020

FINAL POSITION (決賽成績) BEST LAPS (最佳圈數)

CIRCUIT (賽道)

- Place (地點): [ ] Indoor (室內) [x] Outdoor (室外)
- Track (場地): [ ] Asphalt (瀝青) [ ] Carpet (地毯) [ ] Concrete (水泥) [x] Epoxy (环氧)
- Traction (抓著力): [ ] High (高) [x] Medium (中) [ ] Low (低)
- Track Condition (場地狀況): [x] Flat (平坦) [ ] Bumpy (顛簸)

FRONT (前方)

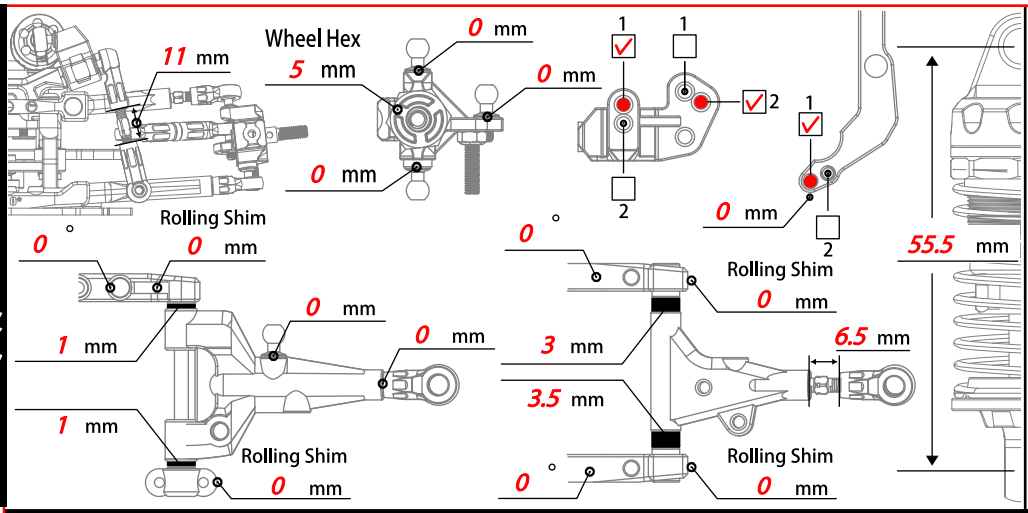

shock absorber 減震器

- Oil (油濃度) # 200
- Piston (活塞) 2 (3) 4 Holes 1.1 mm
- Spring (彈簧) M1.2 x 34/14
- Bladder Foam (油壓頂部海綿) Yes [ ] No [x]
- Rebound (彈芯) 0 %
- Notes (備註)

- Ride Height (離地距) 7.0 mm
- Camber Angle (外傾角) 6 °
- Droop (油壓行程) Free mm
- Toe Angle (束角) -2 °

REAR (後方)

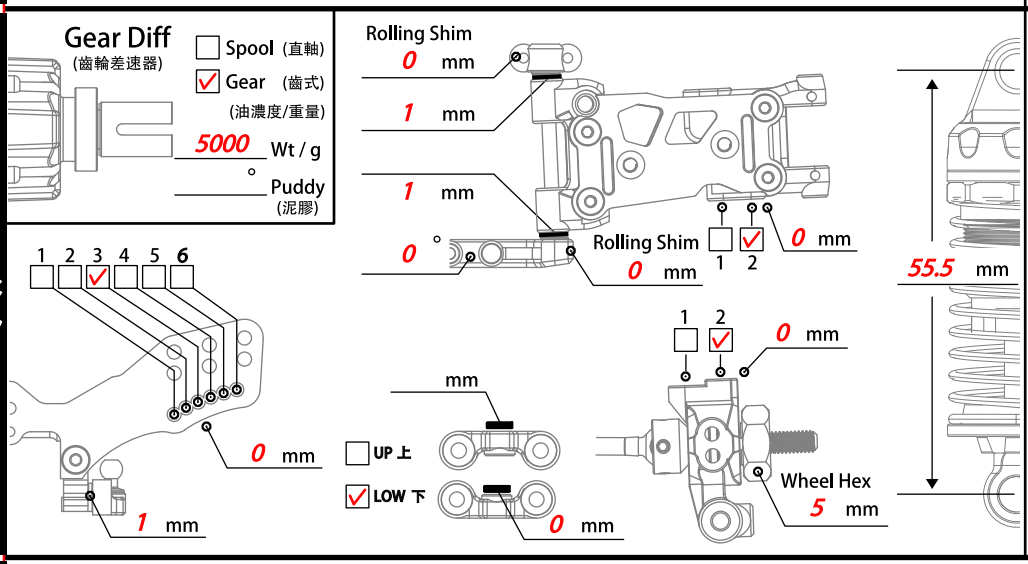

shock absorber 減震器

- Oil (油濃度) # 200
- Piston (活塞) 2 (3) 4 Holes 1.1 mm
- Spring (彈簧) M1.2 x 34/14
- Bladder Foam (油壓頂部海綿) Yes [ ] No [x]
- Rebound (彈芯) 0 %
- Notes (備註)

- Ride Height (離地距) 5 mm
- Camber Angle (外傾角) 2 °
- Droop (油壓行程) Free mm
- Toe Angle (束角) 2.5 °

OTHER (其他)

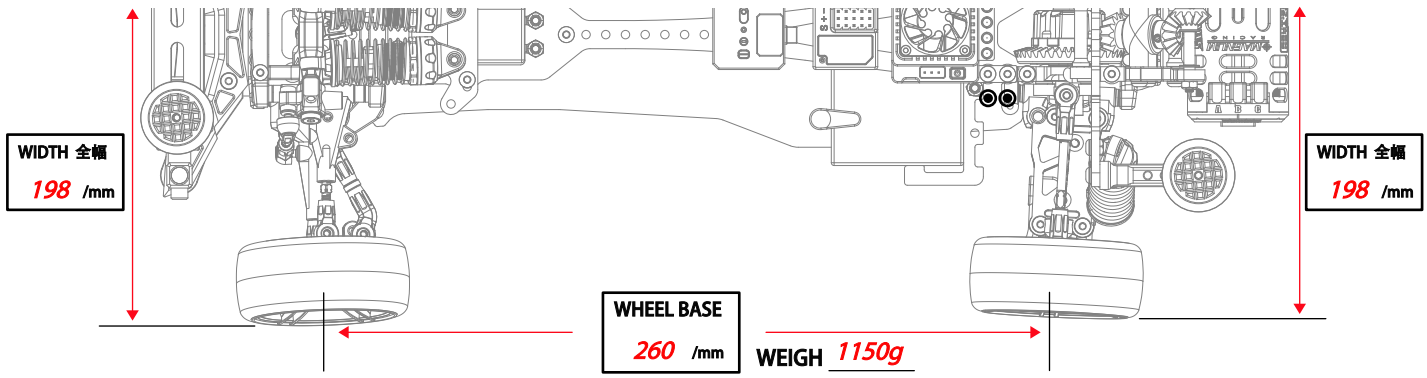

	FRONT (前方)	REAR (後方)
Tire (胎皮)	3RACING	3RACING
Compound (胎皮值)	PC	PC
Wheel (輪圈)	Std/5mm offset	Std/5mm offset

- Spur Gear (大減齒) 116 T 64 Pitch
- Pinion Gear (摩打齒) 32 T
- Motor (馬達) MAGNUM 13.5
- Battery (電池) IP 4000 MAH/Short
- ESC (電調) HW XR10 Stock
- Gyro (舵機儀) D1/ 60%
- Servo (伺服器) Power HD R12
- Body (車殼) M4
- Wing (風翼)
- Final Drive Ratio (齒比) (Spur / Pinion x 3.0) : 1 (10.875) : 1

DFIVE

SETTING SHEET

1/10 REMOTE CONTROL DRIFT CHASSIS

DRIVER (賽員) DATE / /

FINAL POSITION (決賽成績) BEST LAPS (最佳圈數)

CIRCUIT (賽道)

■ Place (地點) ☐ Indoor (室內) ☐ Outdoor (室外)

■ Track (場地) ☐ Asphalt (瀝青) ☐ Carpet (地毯) ☐ Concrete (水泥) ☐ Epoxy (环氧)

■ Traction (抓著力) ☐ High (高) ☐ Medium (中) ☐ Low (低)

■ Track Condition (場地狀況) ☐ Flat (平坦) ☐ Bumpy (顛簸)

FRONT (前方)

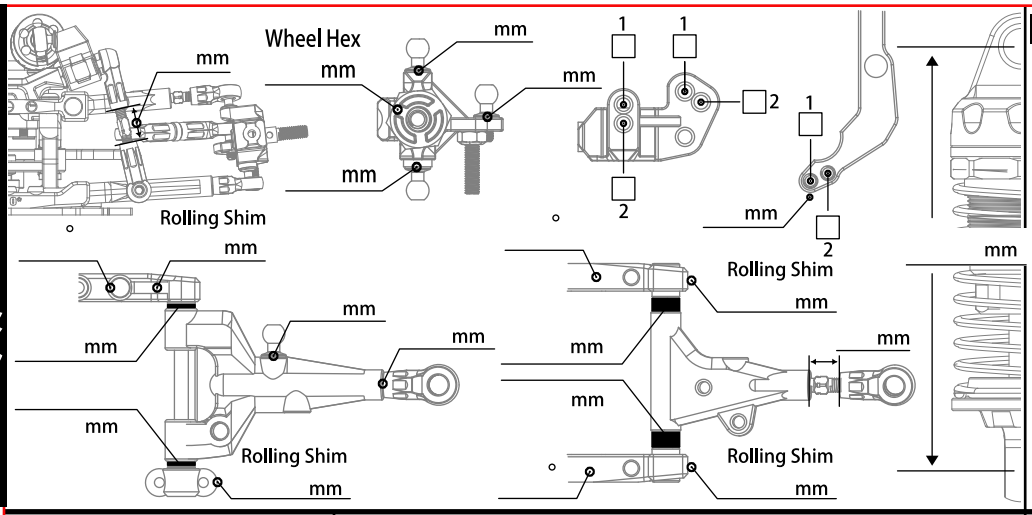

shock absorber 減震器

Oil (油濃度)
#

Piston (活塞)
2 3 4 Holes
mm

Spring (彈簧)

Bladder Foam
(油壓頂部海綿)
Yes ☐ No ☐

Rebound (彈芯)
%

Notes (備註)

Ride Height
(離地距)
mm

Camber Angle
(外傾角)
°

Droop (油壓行程)
mm

Toe Angle (束角)
°

REAR (後方)

Gear Diff
(齒輪差速器)
☐ Spool (直軸)
☐ Gear (齒式)
(油濃度/重量)
Wt / g
°
Puddy
(泥膠)

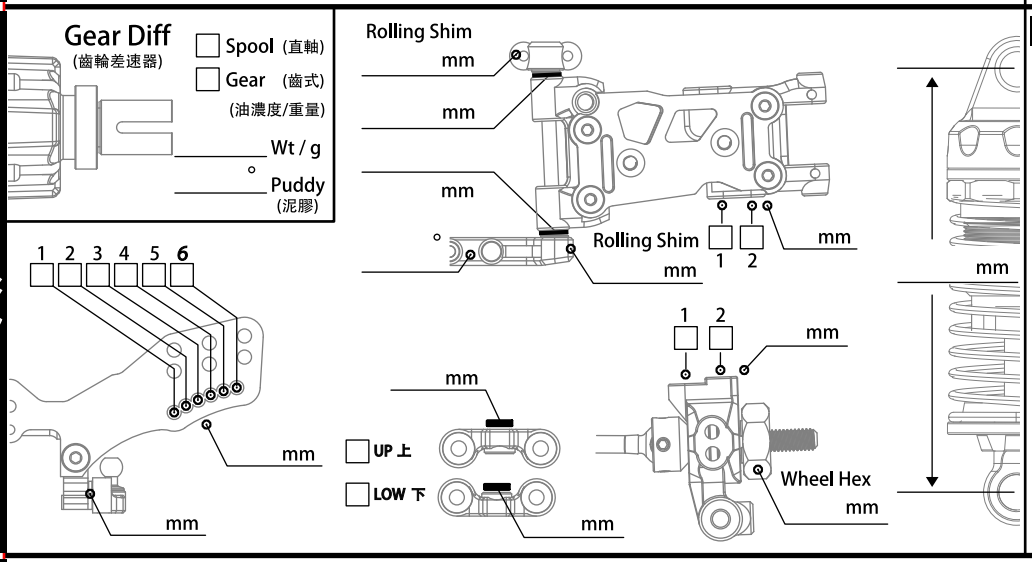

shock absorber 減震器

Oil (油濃度)
#

Piston (活塞)
2 3 4 Holes
mm

Spring (彈簧)

Bladder Foam
(油壓頂部海綿)
Yes ☐ No ☐

Rebound (彈芯)
%

Notes (備註)

Ride Height
(離地距)
mm

Camber Angle
(外傾角)
°

Droop (油壓行程)
mm

Toe Angle (束角)
°

OTHER (其他)

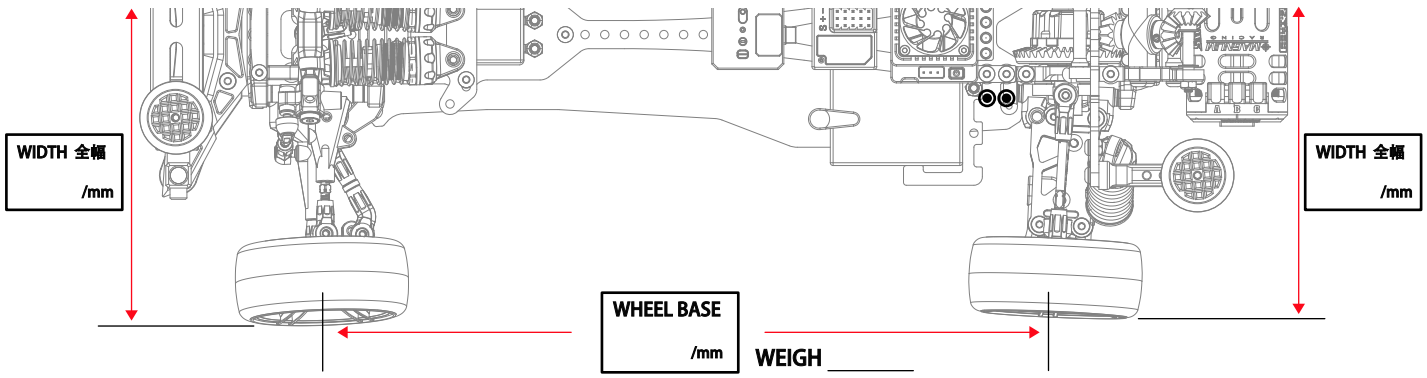

FRONT (前方)	REAR (後方)
Tire (胎皮)	
Compound (胎皮值)	
Wheel (輪圈)	

Spur Gear (大減齒)	T	Pinion Gear (摩打齒)	T
Motor (馬達)		Battery (電池)	
ESC (電調)	Gyro (舵機儀)	Servo (伺服器)	
Body (車殼)		Wing (風翼)	
Final Drive Ratio (齒比)	(Spur / Pinion x 3.0) : 1 ( ) : 1		

Spare Parts & Optional Parts / スペアパーツ & オプショナルパーツ

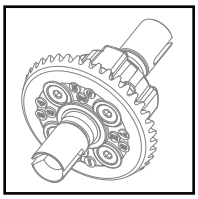

SAK-D501 ¥2740
39T Metal Gear Gear Differential For D5
Sakura D5S用
ギアデフ39T

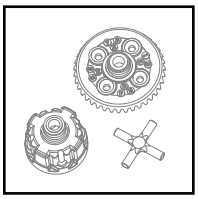

SAK-D501/A ¥680
Gear Differential Housing For SAK-D501
Sakura D5S用
ギアデフハウジング

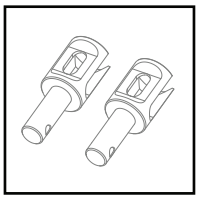

SAK-D501/B ¥850
Gear Differenial Outer Join 4mm For Sakura D5S
Sakura D5S用ギアデフアウタージョイント 4mm

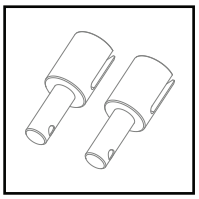

SAK-D501/C ¥680
Gear Differenial Outer Join 2mm For D5
Sakura D5S用ギアデフアウタージョイント 2mm

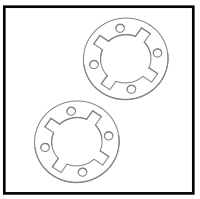

SAK-D501/D ¥510
Gear Differenial Gasket 0.5mm For SAK-D501
Sakura D5S用
ガスケット

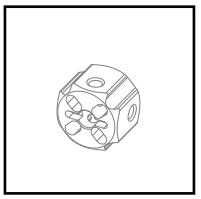

SAK-D502 ¥1690
Solid Spool Core for Sakura D5
Sakura D5用
ソリッドスプールコア

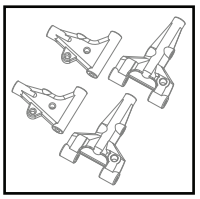

SAK-D503 ¥850
Front Suspension Arm Set For Sakura D5S
Sakura D5S用フロントサスアームセット

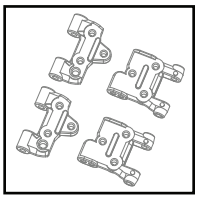

SAK-D505 ¥850
Rear Suspension Arm Set For Sakura D5
Sakura D5用
リアサスアームセット

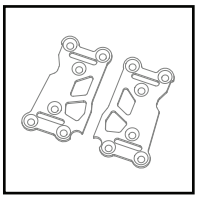

SAK-D506 ¥850
Fiber Rear Suspension Plate197mm For D5S
Sakura D5S用FRPサスプレート 197mm

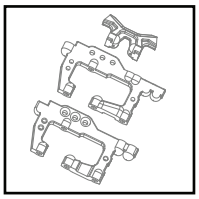

SAK-D508 ¥850
Front Bulkhead set for Sakura D5S
Sakura D5用フロントバルクヘッドセット

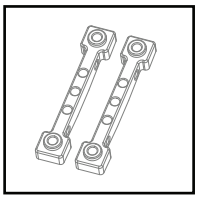

SAK-D508/A ¥680
Front Suspension Mount for Sakura D5
Sakura D5用フロントサスマウント

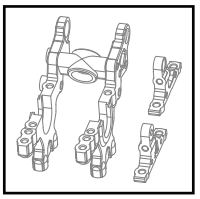

SAK-D509 ¥850
Rear Bulkhead set For Sakura D5
Sakura D5用リアバルクヘッドセット

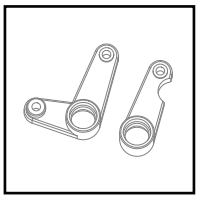

SAK-D510 ¥680
Steering Wiper For Sakura D5
Sakura D5用ステアリングワイパー

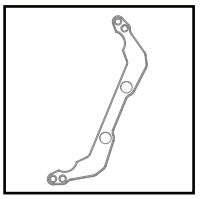

SAK-D510/A ¥850
Steering Bridge For Sakura D5
Sakura D5用ステアリングブリッジ

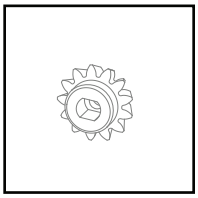

SAK-D511 ¥760
Bevel Gear 13T For Sakura D5
Sakura D5用
13Tベベルギア

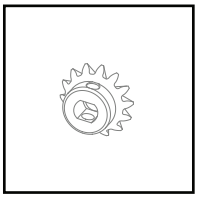

SAK-D512 ¥760
Bevel Gear 14T_90 For Sakura D5
Sakura D5用
14Tベベルギア

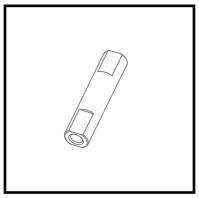

SAK-D513 ¥420
Bevel Gear Shaft For Sakura D5
Sakura D5用
ベベルギアシャフト

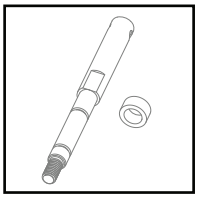

SAK-D514 ¥850
Idler shaft For Sakura D5
Sakura D5用
アイドルシャフト

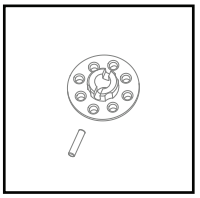

SAK-D514/A ¥850
Spur Gear Adaptor For Sakura D5
Sakura D5用スパーギアアダプター

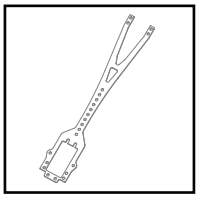

SAK-D515 ¥1350
Upper Deck For Sakura D5S
Sakura D5S用
アッパーデッキ

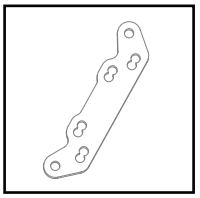

SAK-D517 ¥510
Front Shock Tower For Sakura D5S
Sakura D5S用フロントショックワター

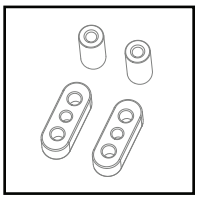

SAK-D519 ¥510
M6 x 12 Servo Post For Sakura D5
Sakura D5用
M6 x 12サーボポスト

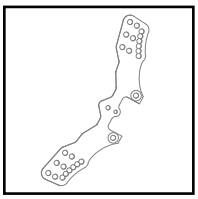

SAK-D520 ¥920
Fiber Rear Shock Tower For Sakura D5S
Sakura D5S用
FRP リアショックタワー

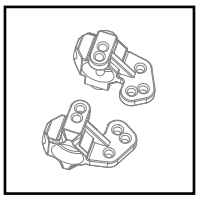

SAK-D522 ¥850
KPI Knuckle For Sakura D5
Sakura D5用
KPI ナックル

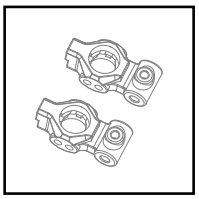

SAK-D523 ¥850
Rear Hub Carrier For Sakura D5
Sakura D5 用
リアハブキャリア

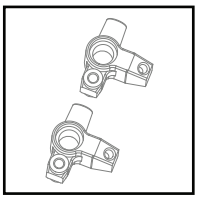

SAK-D524 ¥680
Front Damper Mixing For Sakura D5
Sakura D5 用フロントバンパーミキシング

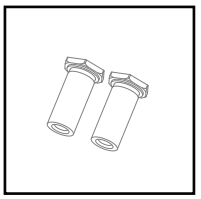

SAK-D524/A ¥680
M8 x 12.5 Post For Sakura D5
Sakura D5 用
M8 x 12.5㎜ ポスト

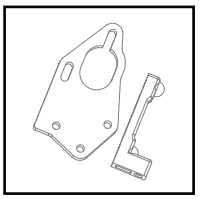

SAK-D525 ¥1350
Motor Mount Set For Sakura D5
Sakura D5 用
モーターマウントセット

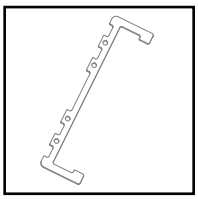

SAK-D526 ¥680
Fiber Battery Plate For Sakura D5
Sakura D5 用
FRPバッテリープレート

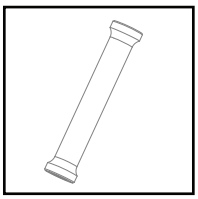

SAK-D527 ¥340
M6 x 30.5 Post For Sakura D5
Sakura D5 用
M6 x 30.5㎜ ポスト

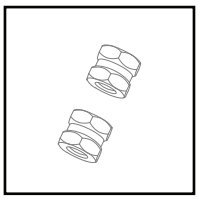

SAK-D528 ¥510
M5.5 x 5 Hex Post For Sakura D5
Sakura D5 用
M5.5 x 5㎜六角ポスト

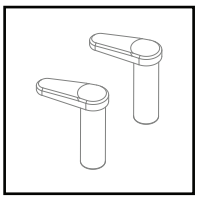

SAK-D528/A ¥510
Battery stopper For Sakura D5
Sakura D5 用
バッテリーストッパー

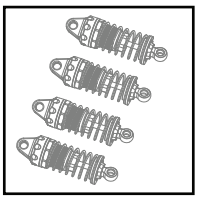

SAK-D529 ¥2030
Damper Set For Sakura D5 (55mm)
Sakura D5 用
ダンパーセット(55mm)

SAK-D530 ¥850
Bumper Set For Sakura D5
Sakura D5 用
バンパーセット

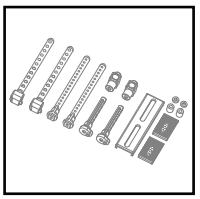

SAK-D531 ¥850
Body Post Set For Sakura D5
Sakura D5 用
ボディーポストセット

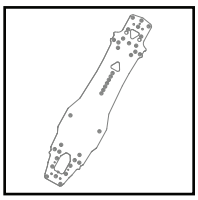

SAK-D532 ¥1350
Fiber Main Chassis For Sakura D5S
Sakura D5S用
FRP メインシャシー

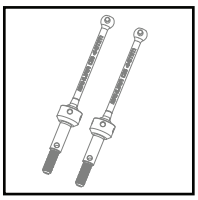

SAK-D535 ¥1690
Swing Shaft Set_44MM For Sakura D5
Sakura D5用
スイングシャフトセット

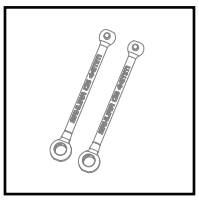

SAK-D535/A ¥1020
Swing Shaft_44MM For Sakura D5
Sakura D5用スイングシャフト44mm(交替品)

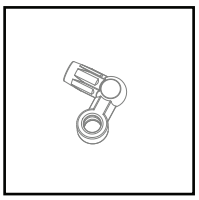

SAK-D536 ¥250
Servo Horn Ball Cap For Sakura D5
Sakura D5用サーボホンボールキャップ

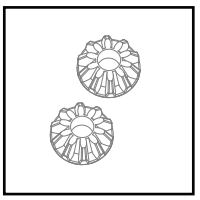

SAK-F79A ¥510
Metal Differential Gear Set 10T
メタルデフギアセット 10T

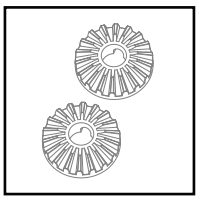

SAK-F79B ¥510
Metal Differential Gear Set 18T
メタルデフギアセット 18T

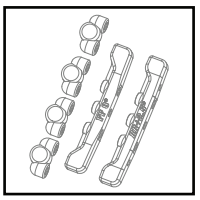

SAK-M4S31 ¥680
Suspension Mount Set For Sakura D5
Sakura D5用
サスマウントセット

(SAKURA D5S) Final Gear Ratio Chart / (SAKURA D5S) ファイナルギアレシオチャート

Ratio		No. OF 48 PITCH PINION GEAR																				
3.00		15	16	17	18	19	20	21	22	23	24	25	26	27	28	29	30	31	32	33	34	35
NO. OF 48 PITCH SPUR GEAR	90	18.00	16.88	15.88	15.00	14.21	13.50	12.86	12.27													
	89		16.69	15.71	14.83	14.05	13.35	12.71	12.14	11.61												
	88			15.53	14.67	13.89	13.20	12.57	12.00	11.48	11.00											
	87				14.50	13.74	13.05	12.43	11.86	11.35	10.88	10.44										
	86					13.58	12.90	12.29	11.73	11.22	10.75	10.32	9.92									
	85						12.75	12.14	11.59	11.09	10.63	10.20	9.81	9.44								
	84							12.00	11.45	10.96	10.50	10.08	9.69	9.33	9.00							
	83								11.32	10.83	10.38	9.96	9.58	9.22	8.89	8.59						
	82									10.70	10.25	9.84	9.46	9.11	8.79	8.48	8.20					
	81										10.13	9.72	9.35	9.00	8.68	8.38	8.10	7.84				
	80											9.60	9.23	8.89	8.57	8.28	8.00	7.74	7.50			
	79												9.12	8.78	8.46	8.17	7.90	7.65	7.41	7.18		
	78													8.67	8.36	8.07	7.80	7.55	7.31	7.09	6.88	
	76														8.14	7.86	7.60	7.35	7.13	6.91	6.71	6.51

Ratio		No. OF 64 PITCH PINION GEAR																										
3.00		20.00	21.00	22.00	23.00	24.00	25.00	26.00	27.00	28.00	29.00	30.00	31.00	32.00	33.00	34.00	35.00	36.00	37.00	38.00	39.00	40.00	41.00	42.00	43.00	44.00	45.00	46.00
NO. OF 64 PITCH SPUR GEAR	118.00	17.70	16.86	16.09	15.39	14.75	14.16	13.62	13.11	12.64	12.21	11.80	11.42	11.06														
	117.00		16.71	15.95	15.26	14.63	14.04	13.50	13.00	12.54	12.10	11.70	11.32	10.97	10.64													
	116.00			15.82	15.13	14.50	13.92	13.38	12.89	12.43	12.00	11.60	11.23	10.88	10.55	10.24												
	115.00				15.00	14.38	13.80	13.27	12.78	12.32	11.90	11.50	11.13	10.78	10.45	10.15	9.86											
	114.00					14.25	13.68	13.15	12.67	12.21	11.79	11.40	11.03	10.69	10.36	10.06	9.77	9.50										
	113.00						13.56	13.04	12.56	12.11	11.69	11.30	10.94	10.59	10.27	9.97	9.69	9.42	9.16									
	112.00							12.92	12.44	12.00	11.59	11.20	10.84	10.50	10.18	9.88	9.60	9.33	9.08	8.84								
	111.00								12.33	11.89	11.48	11.10	10.74	10.41	10.09	9.79	9.51	9.25	9.00	8.76	8.54							
	110.00									11.79	11.38	11.00	10.65	10.31	10.00	9.71	9.43	9.17	8.92	8.68	8.46	8.25						
	109.00										11.28	10.90	10.55	10.22	9.91	9.62	9.34	9.08	8.84	8.61	8.38	8.18	7.98					
	108.00											10.80	10.45	10.13	9.82	9.53	9.26	9.00	8.76	8.53	8.31	8.10	7.90	7.71				
	107.00												10.35	10.03	9.73	9.44	9.17	8.92	8.68	8.45	8.23	8.03	7.83	7.64	7.47			
	106.00													9.94	9.64	9.35	9.09	8.83	8.59	8.37	8.15	7.95	7.76	7.57	7.40	7.23		
	105.00														9.55	9.26	9.00	8.75	8.51	8.29	8.08	7.88	7.68	7.50	7.33	7.16	7.00	
	104.00															9.18	8.91	8.67	8.43	8.21	8.00	7.80	7.61	7.43	7.26	7.09	6.93	6.78

RACING®

www.3racing.com.hk